HABA

Aufbauanleitung
Assembly instructions
Instructions de montage
Instrucciones de montaje
Istruzioni di montaggio
Montagehandleiding
Instrukcja montażu

WICHTIG - FÜR SPÄTERE VERWENDUNG AUFBEWAHREN - SORGFÄLTIG LESEN!

Bitte lesen Sie die Montageanleitung gut durch, da wir für Fehler, die durch falsche Montage entstehen, keine Haftung übernehmen. Bitte prüfen Sie vor der Montage die Vollständigkeit der Montageteile. Es kann trotz größter Sorgfalt vorkommen, dass ein Teil fehlt oder vertauscht wurde. Sollte es einmal vorkommen, dass Sie eines der gelieferten Teile reklamieren müssen, geben Sie bei der Reklamation bitte die Teilenummer an, mit der das Teil auf der Montageanleitung ausgewiesen ist. Entsorgen Sie die Verpackung sortenrein. Wenn Sie sich vom Artikel trennen möchten, entsorgen Sie ihn zu den aktuellen Bestimmungen. Auskunft erteilt Ihnen die kommunale Stelle. Bewahren Sie diese Anleitung zum späteren Nachlesen auf. Bei Weitergabe des Artikels übergeben Sie auch diese Anleitung.

IMPORTANT - PLEASE RETAIN FOR FUTURE REFERENCE - READ CAREFULLY!

Please read these instructions carefully, as we assume no liability for faults caused by incorrect assembly. Before assembly, please verify that you have all the components needed. Although utmost care is taken, it is possible that a component is missing or has been mixed up. If you ever need to make a complaint about a delivery part, please state the part number which is listed for the part in the installation instructions. Dispose of the packaging appropriately. If you decide to dispose of the item, please do so in accordance with current regulations. The local municipal services can provide information. Please keep these instructions for future reference.
If ownership of the item is transferred, these instructions should also be transferred.

IMPORTANT - DOCUMENT À CONSERVER EN VUE D'UNE RÉUTILISATION - À LIRE ATTENTIVEMENT !

Lisez attentivement cette notice de montage. Nous déclinons toute responsabilité pour les problèmes causés par un montage mal exécuté. Avant de procéder au montage, assurez-vous que vous disposez bien de toutes les pièces nécessaires. Bien que les pièces aient été réunies avec soin, il peut arriver qu'il en manque ou qu'elles aient été interverties. Si vous êtes amené(e) à faire une réclamation portant sur l'une des pièces livrées, merci d'indiquer le numéro correspondant. Ce numéro figure sur la notice de montage. Jetez l'emballage conformément aux règles du tri sélectif. Si vous souhaitez jeter cet article, informez-vous sur les règles en vigueur auprès des services municipaux compétents. Conservez cette notice en vue d'une utilisation ultérieure.
En cas de transmission de cet article à une autre personne, remettez-lui également la présente notice.

IMPORTANTE - GUARDAR PARA CONSULTA POSTERIOR - LEER DETENIDAMENTE

Lee detenidamente estas instrucciones de montaje. No asumimos ninguna responsabilidad por fallos que se deriven de un mal montaje. Antes de comenzar a montar el producto, comprueba que no falta ninguna pieza; a pesar del mayor cuidado posible, pueden faltar piezas o haber piezas equivocadas. En caso de tener que reclamar de una de las piezas, indica la referencia que le aparece asignada en las instrucciones de montaje. Recicla el embalaje debidamente. Si quieres deshacerte del artículo, deséchalo conforme a las disposiciones vigentes, sobre las que podrán informarte las autoridades locales.
Guarde estas instrucciones para su posterior consulta y entrégalas siempre junto con el artículo.

IMPORTANTE - CONSERVARE PER UNA SUCCESSIVA CONSULTAZIONE - LEGGERE ACCURATAMENTE!

Vi preghiamo di leggere attentamente queste istruzioni per il montaggio, in quanto non ci assumiamo nessuna responsabilità per danni causati da un montaggio errato! Prima del montaggio vi preghiamo di controllare la completezza degli elementi per il montaggio. Nonostante la massima accuratezza, può tuttavia verificarsi che manchi qualcosa oppure siano stati scambiati alcuni pezzi in uno dei sacchetti della bulloneria. Se dovesse verificarsi la mancanza di uno dei pezzi forniti in dotazione, vi preghiamo di indicare il numero del pezzo con cui è indicato sull'istruzione per il montaggio. Smaltite l'imballaggio in modo corretto. Se volete smaltire questo prodotto, fatelo secondo le attuali disposizioni. Potete chiedere Informazioni presso l'amministrazione comunale. Vi preghiamo di conservare queste istruzioni in modo da poterle consultare all'occorrenza.
In caso di cessione del prodotto vi preghiamo di fornire anche queste istruzioni.

BELANGRIJK - VOOR LATER GEBRUIK BEWAREN - ZORGVULDIG LEZEN!

Lees de montagehandleiding goed door, want we aanvaarden geen aansprakelijkheid voor defecten die door verkeerde montage zijn ontstaan. Controleer vóór het monteren of de montageonderdelen compleet zijn. Ondanks onze grote zorgvuldigheid kan het voorkomen dat er een onderdeel ontbreekt of verwisseld is. Mocht het een keer voorkomen dat u een klacht wilt indienen over een van de onderdelen, geef dan bij de klacht het onderdeelnummer aan waarmee het onderdeel in de montagehandleiding staat aangeduid. Sorteer de verpakking bij het juiste afval. Als u het product wilt weggooien, doet u dit volgens de dan geldende voorschriften. Daarover kunt u informatie inwinnen bij uw gemeente. Bewaar deze handleiding om hem later nog eens te kunnen nalezen. Als u het product weggeeft, geef dan ook deze handleiding erbij.

WAŻNE - NALEŻY ZACHOWAĆ TĘ INSTRUKCJĘ W CELU WYKORZYSTANIA W PRZYSZŁOŚCI - PROSIMY PRZECZYTAĆ UWAŻNIE!

Prosimy dokładnie zapoznać się z instrukcją dotyczącą montażu, ponieważ gwarancja nie obejmuje usterek spowodowanych nieprawidłowym montażem. Przed przystąpieniem do montażu należy sprawdzić elementy montażowe pod kątem kompletności. Pomimo zachowania najwyższej możliwej staranności, może się zdarzyć, że jakiejś części brakuje lub że część została wymieniona. W takiej sytuacji należy zgłosić reklamację dostarczonych części i podać w formularzu reklamacyjnym numer części, który można znaleźć w instrukcji montażu. Należy wyrzucić opakowanie, zachowując dbałość o środowisko. W razie potrzeby artykuł należy wyrzucić zgodnie z aktualnie obowiązującymi przepisami. Informacje na ten temat można uzyskać w zakładzie komunalnym. Prosimy zachować niniejszą instrukcję do wykorzystania w przyszłości. Jeśli artykuł przekazywany jest osobie trzeciej, należy dołączyć do niego tę instrukcję obsługi.

SICHERHEITS- UND PFLEGEHINWEISE

Kontrollieren Sie die Verbindungen regelmäßig auf ihre Festigkeit. Flecken und Flüssigkeiten sollten umgehend mit einem Tuch entfernt werden. Fingerabdrücke entfernen Sie am besten mit einem feuchten Fensterleder und trocknen mit einem Staubtuch nach. Für die Pflege zwischendurch genügt ein Staubtuch.

SAFETY AND CARE INSTRUCTIONS

Regularly check the connections for tightness. Stains and fluids should be immediately removed with a cloth.
Fingerprints are best removed with a damp chamois and dried with a dust cloth. For quick care a dust cloth is sufficient.

CONSIGNES DE SÉCURITÉ ET D' ENTRETIEN

Vérifiez régulièrement la solidité des connexions. Essuyez sans attendre toute tâche et dépôt liquide à l'aide d'un chiffon.
Éliminez de préférence les traces de doigts à l'aide d'une peau de chamois, puis séchez avec un chiffon à poussière. Pour l'entretien régulier, un chiffon à poussière suffit.

INDICACIONES DE CUIDADO Y SEGURIDAD

Comprueba con regularidad que las conexiones se encuentran bien fijas. Retira de inmediato las manchas y los líquidos con la ayuda de un paño. Te recomendamos que limpies las marcas de los dedos con un trapo de gamuza y, a continuación, seca con un trapo para polvo.
Para el cuidado diario basta el uso de un trapo convencional para el polvo.

INSTRUCIONE PER LA SICUREZZA E LA CURA

Verificate a intervalli regolari la tenuta delle viti. Macchie e liquidi devono essere rimosse immediatamente con un panno. Le impronte delle dita si eliminano nel miglior modo con un panno per vetri umido; asciugate accuratamente.
Per l'ordinaria pulizia è sufficiente un panno per spolverare.

VEILIGHEIDS- EN ONDERHOUDSINSTRUCTIES

Controleer regelmatig of de verbindingen goed vastzitten. Verwijder vlekken en vloeibare middelen onmiddellijk met een doek. Vingerafdrukken kunt u het best met een vochtige doek verwijderen en met een stofdoek nadrogen. Voor het reinigen tussendoor is een stofdoek voldoende.

WSKAZÓWKI DOTYCZĄCE BEZPIECZEŃSTWA I KONSERWACJI

Regularnie sprawdzaj szczelność połączeń. Plamy i płyny należy natychmiast wycierać szmatką. Odciski palców najlepiej jest usuwać wilgotną irchą, a następnie osuszać ściereczką do kurzu. Do pielęgnacji bieżącej odpowiednia jest ściereczka do kurzu.

1

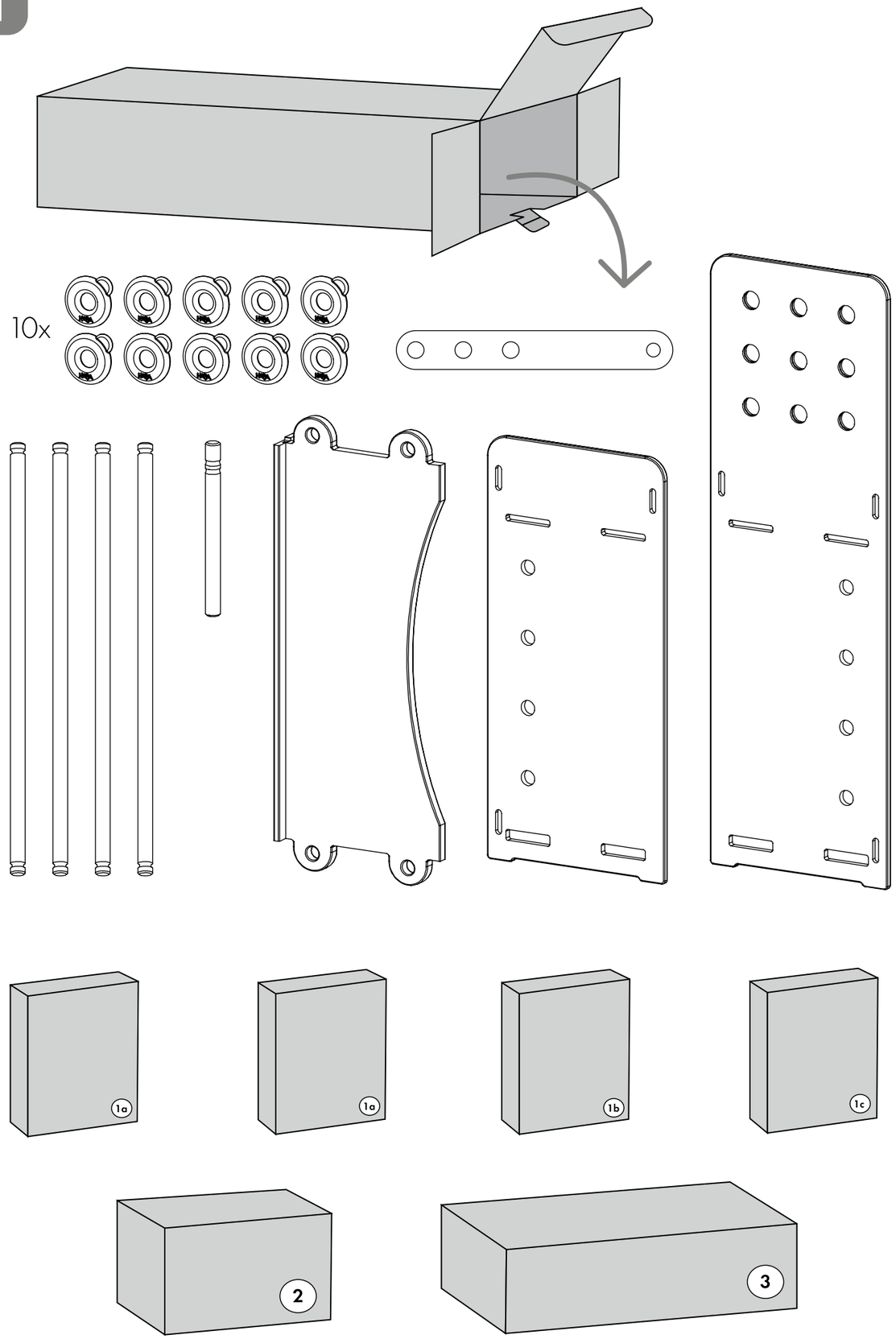

2

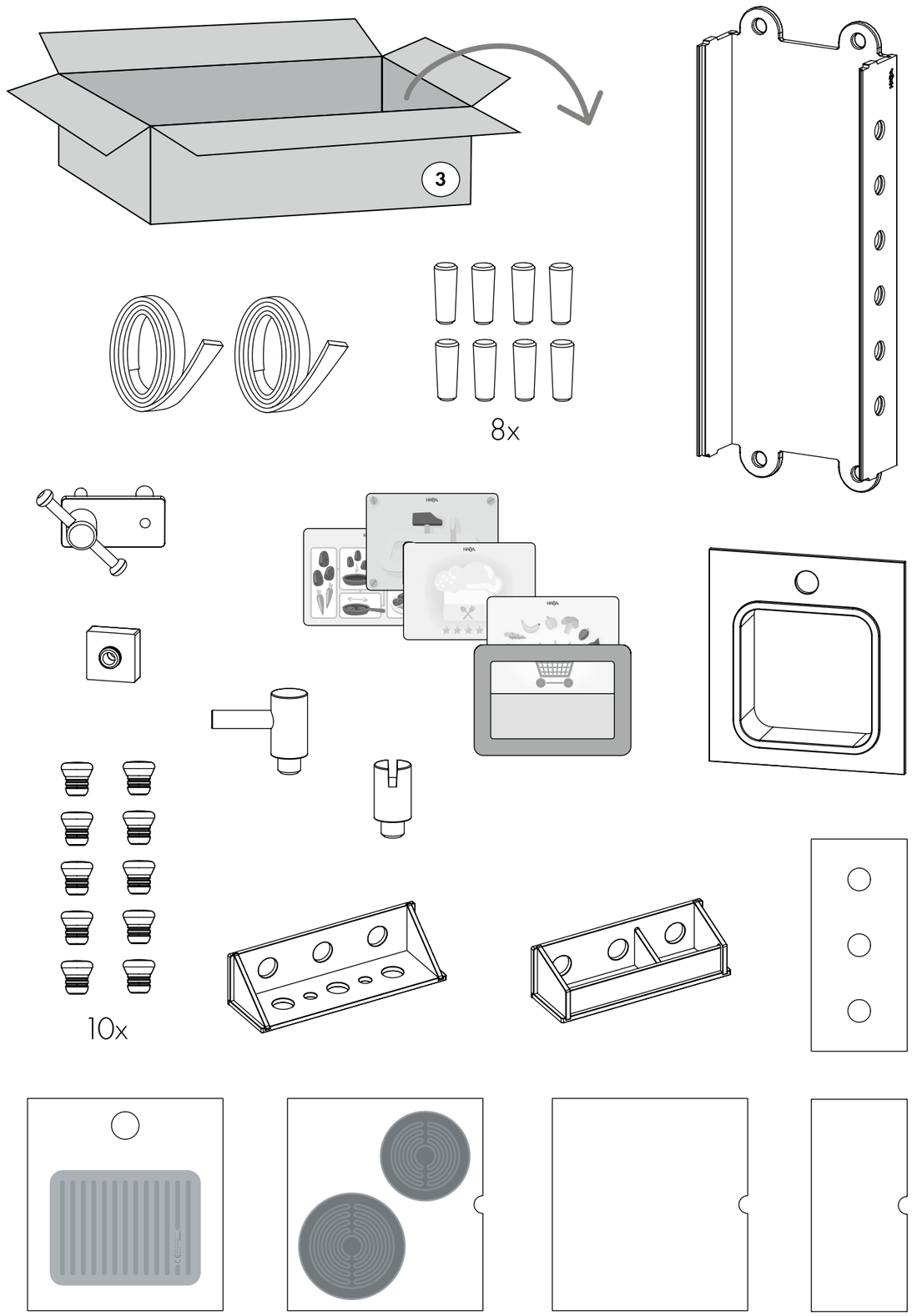

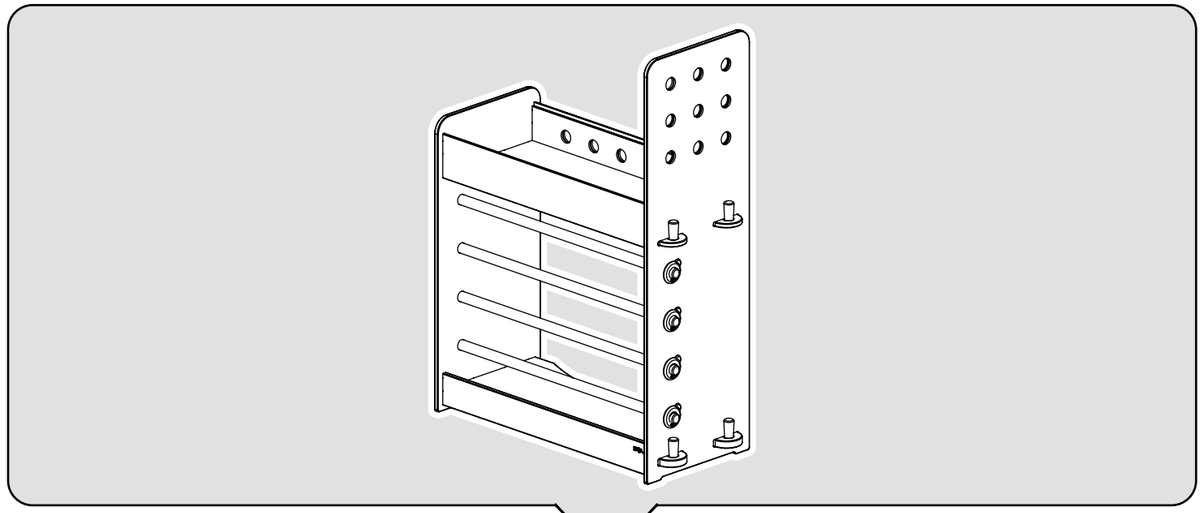

3

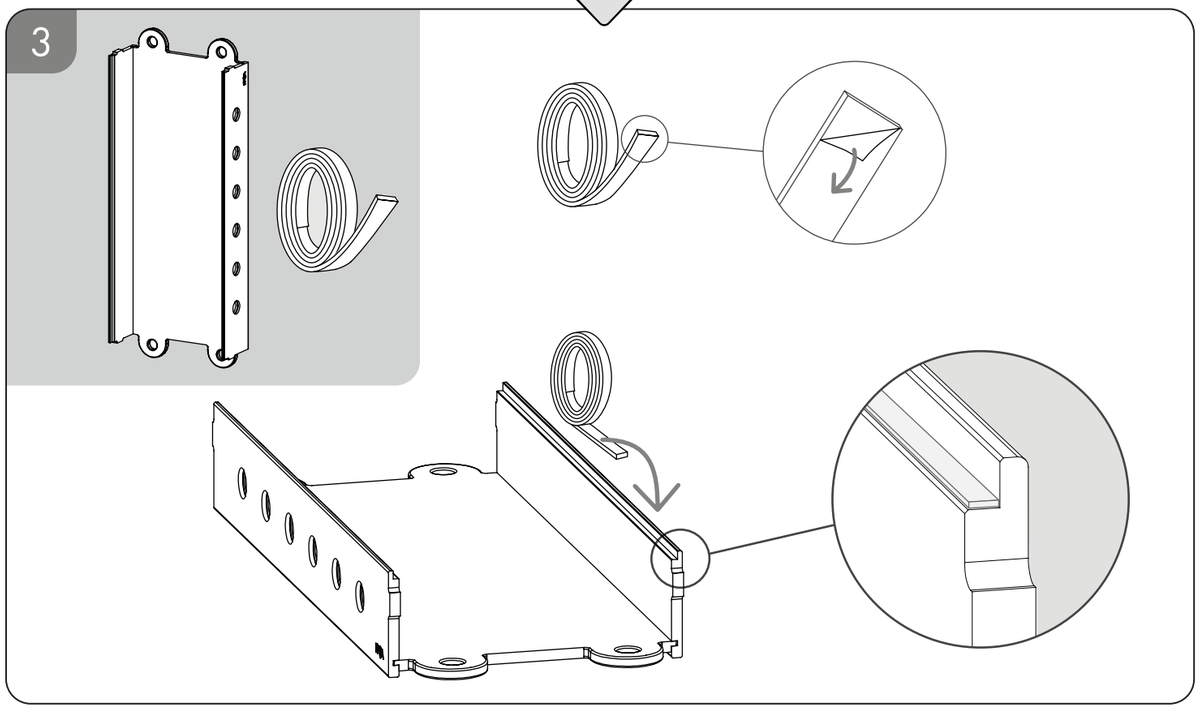

4

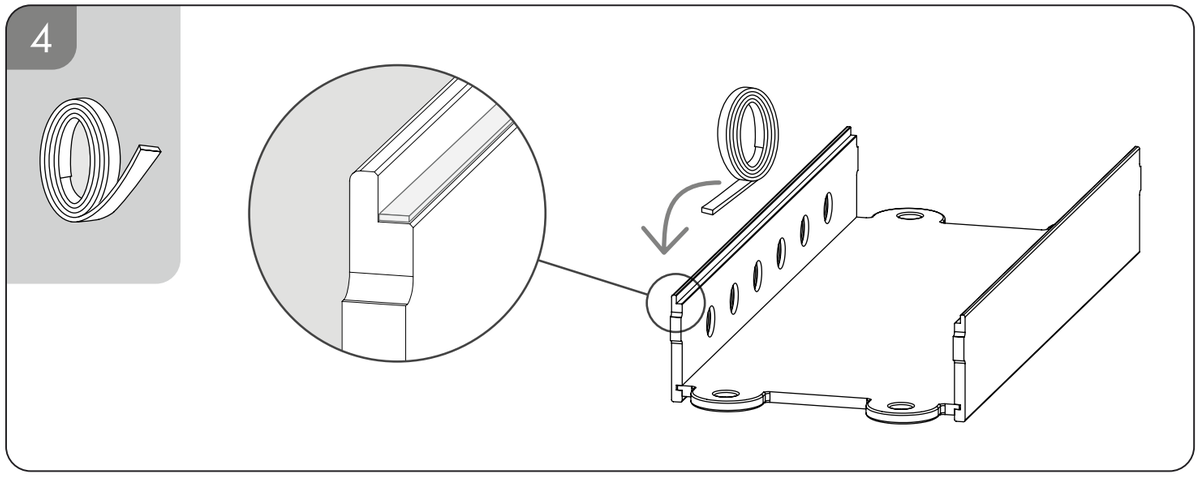

5

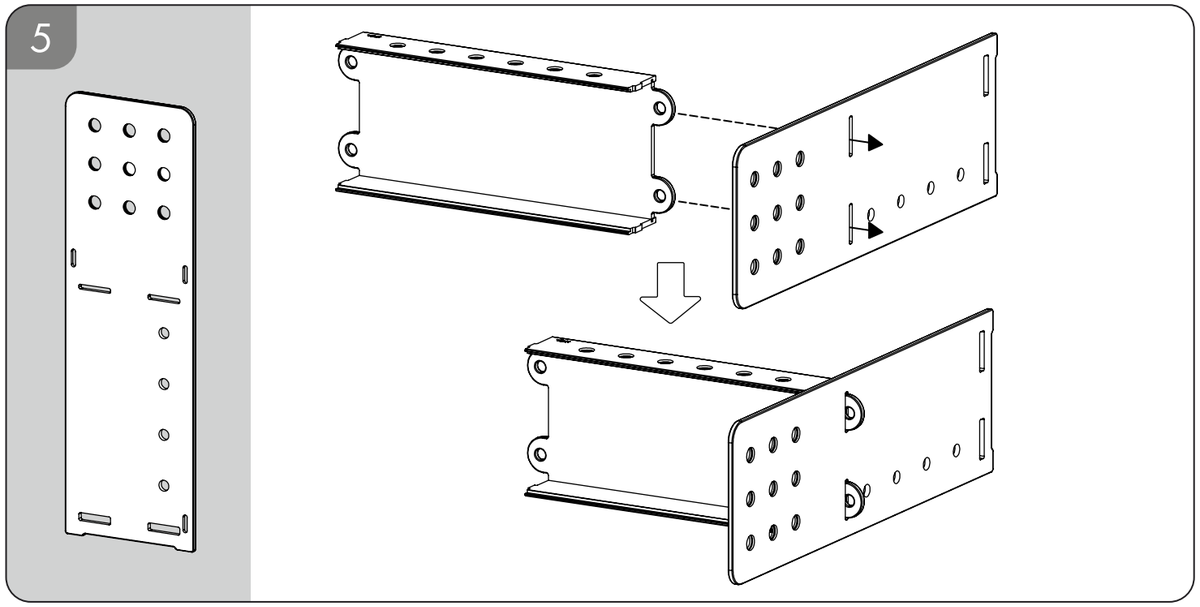

6

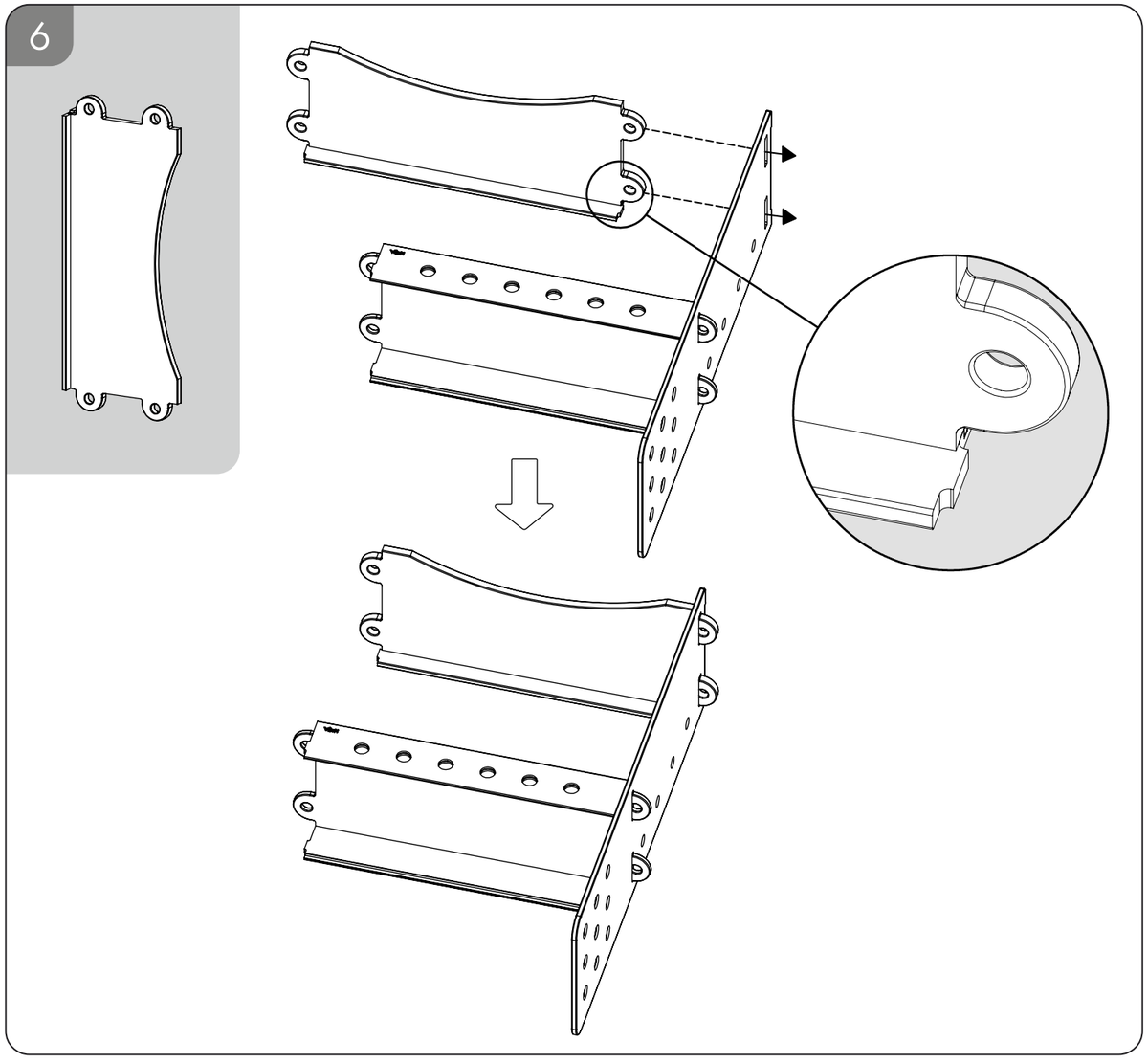

7

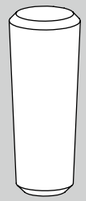

4x

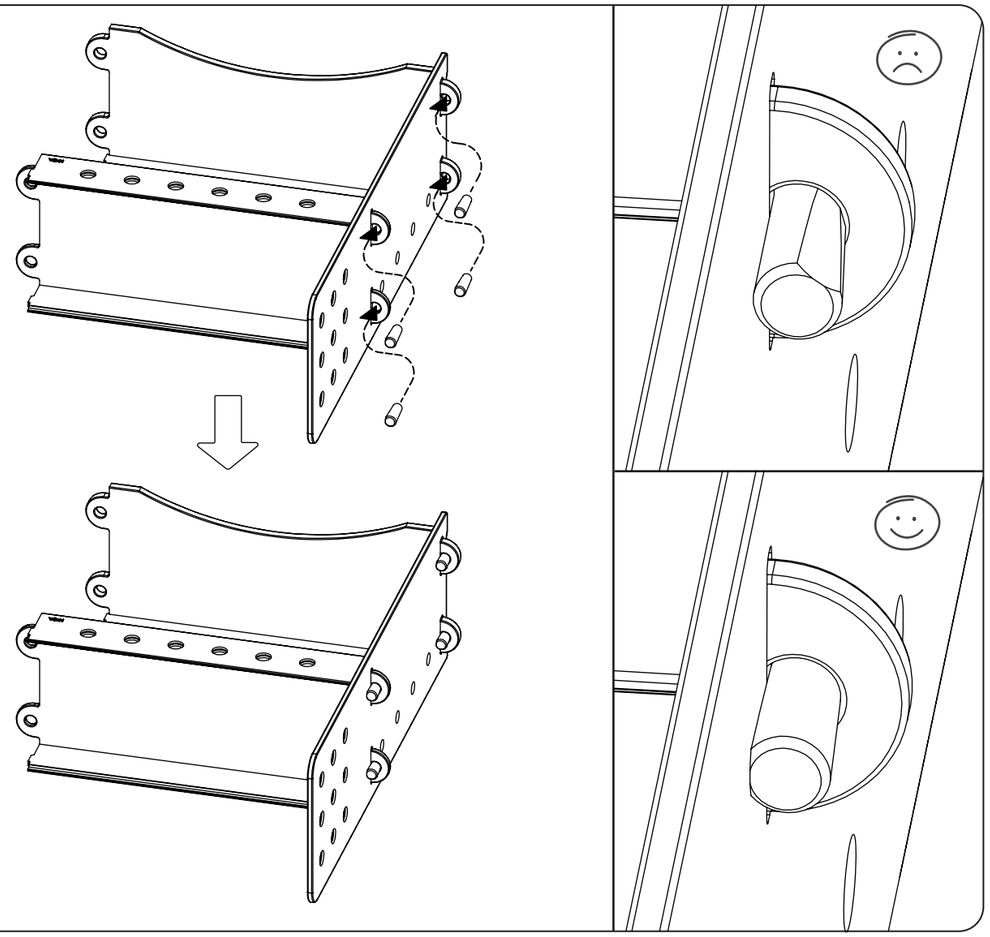

8

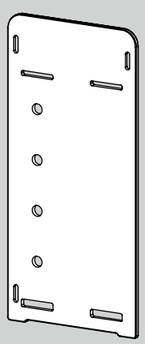

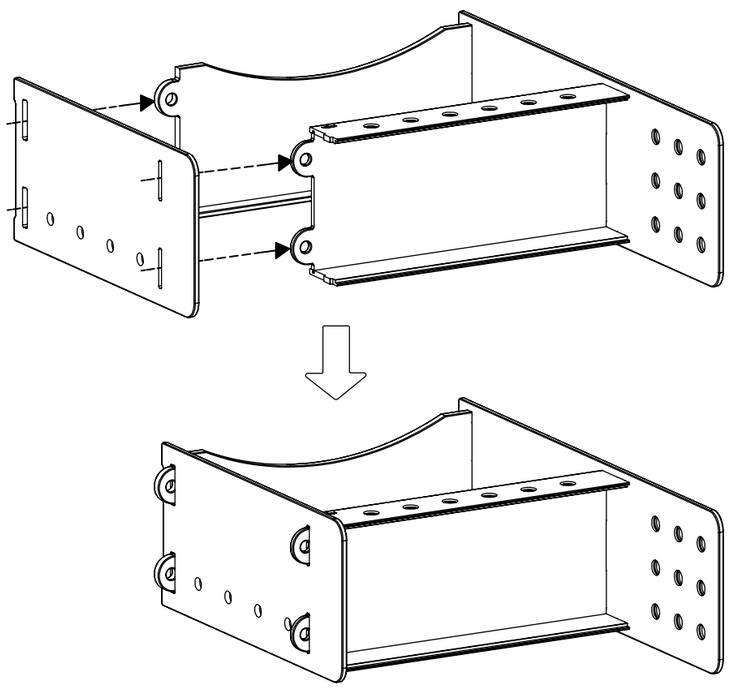

9

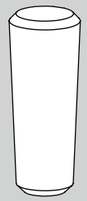

4x

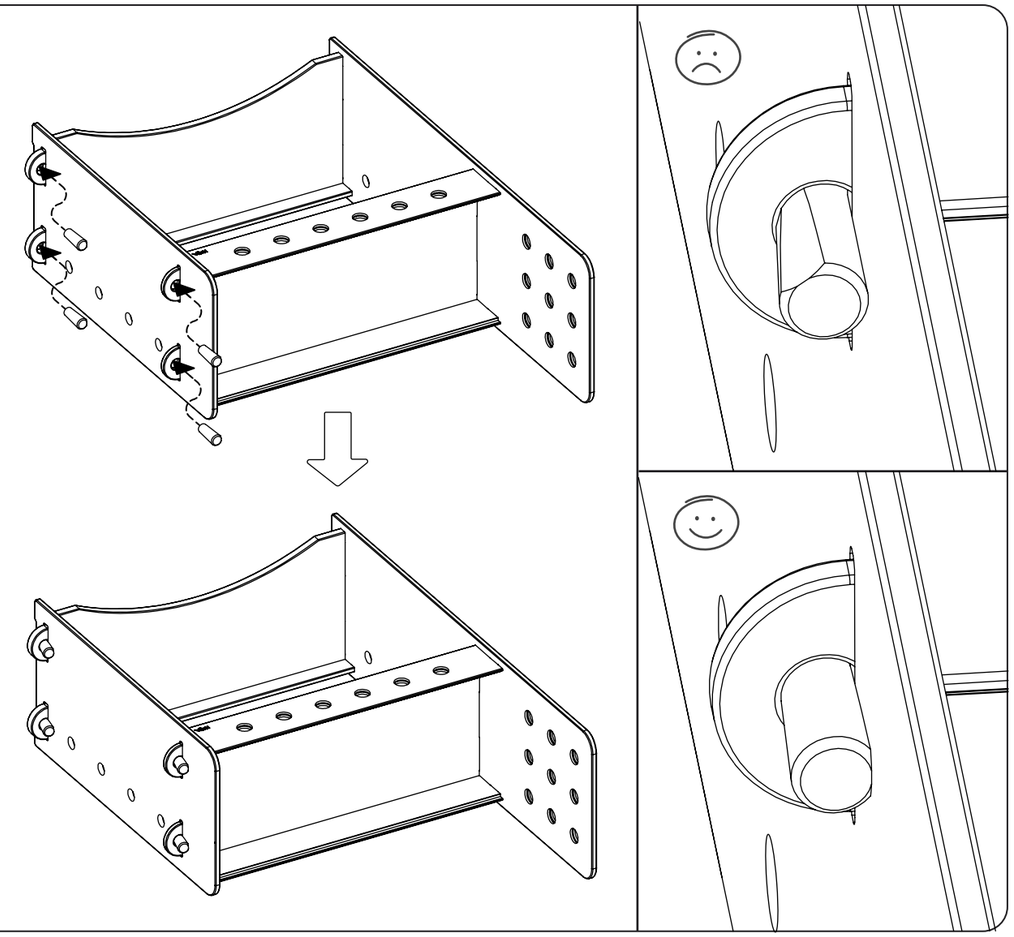

10

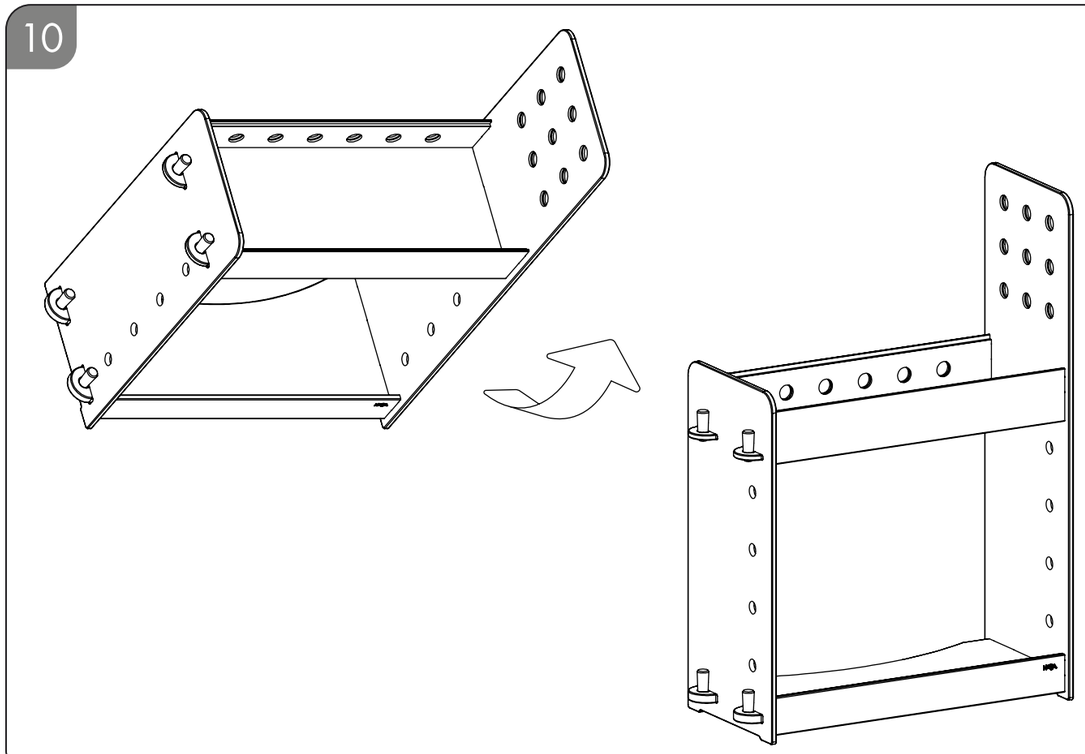

11

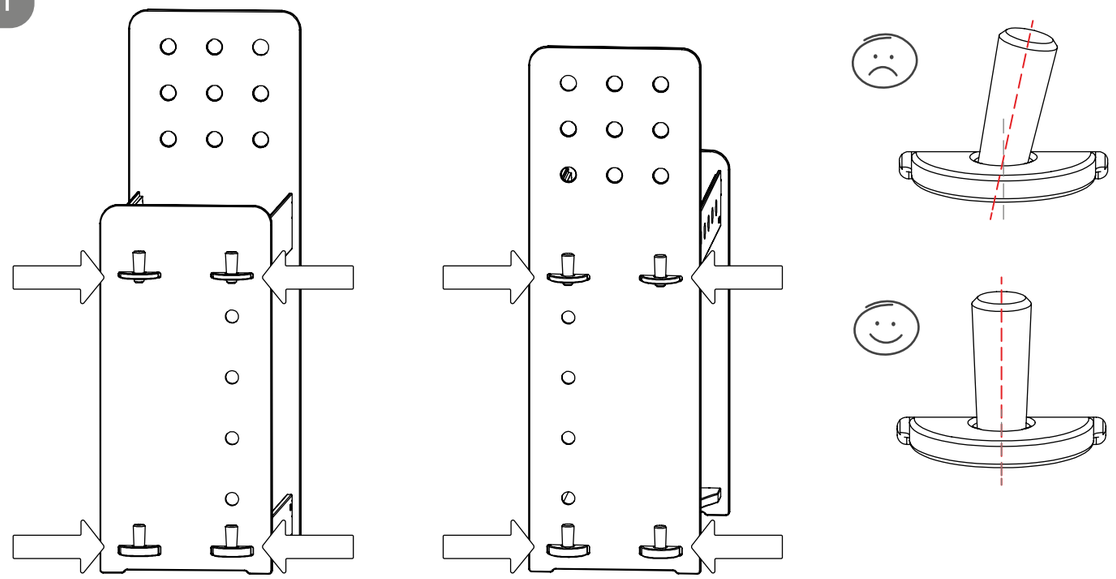

12

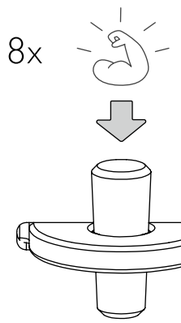

13

4x

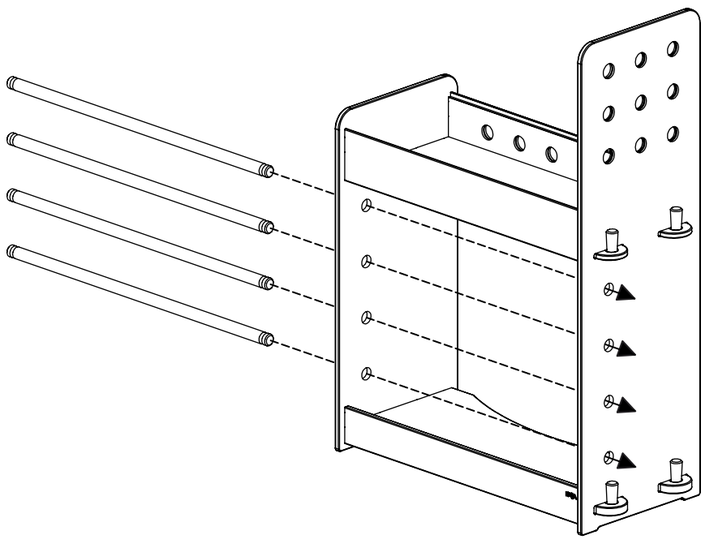

14

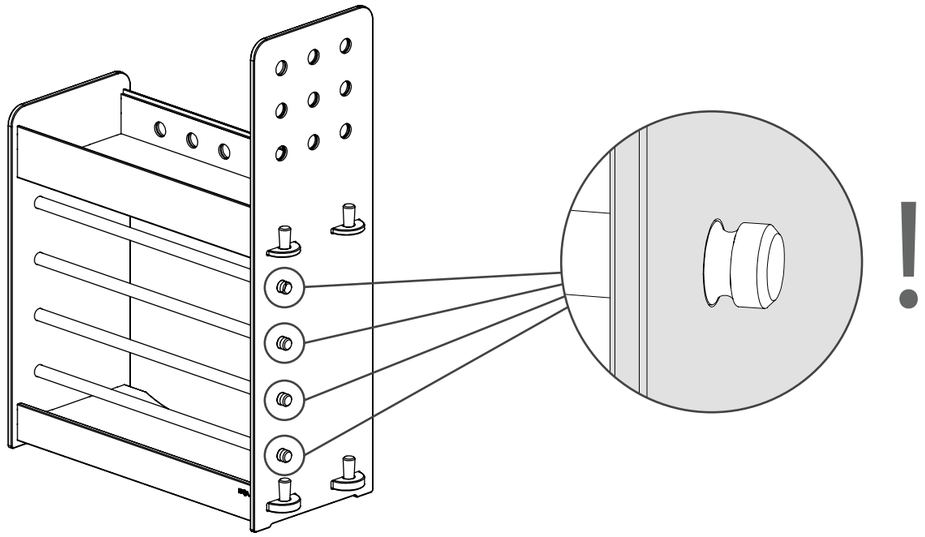

15

8x

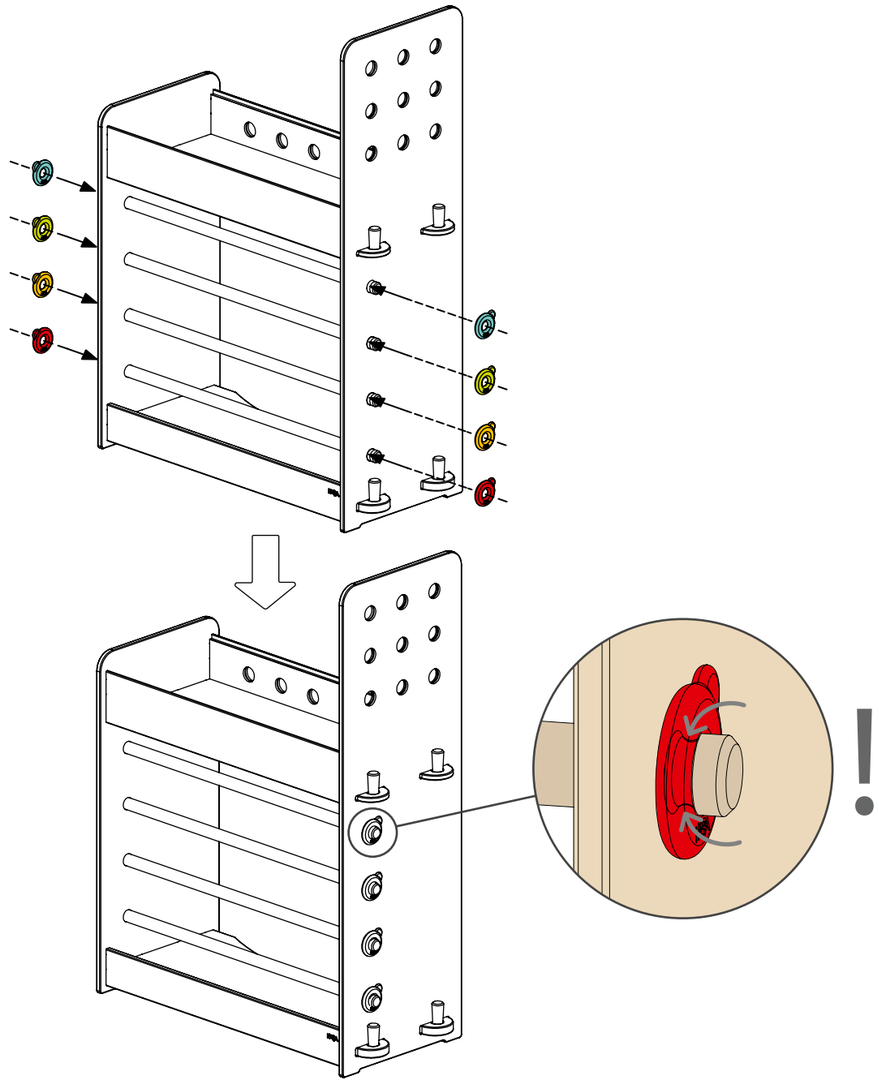

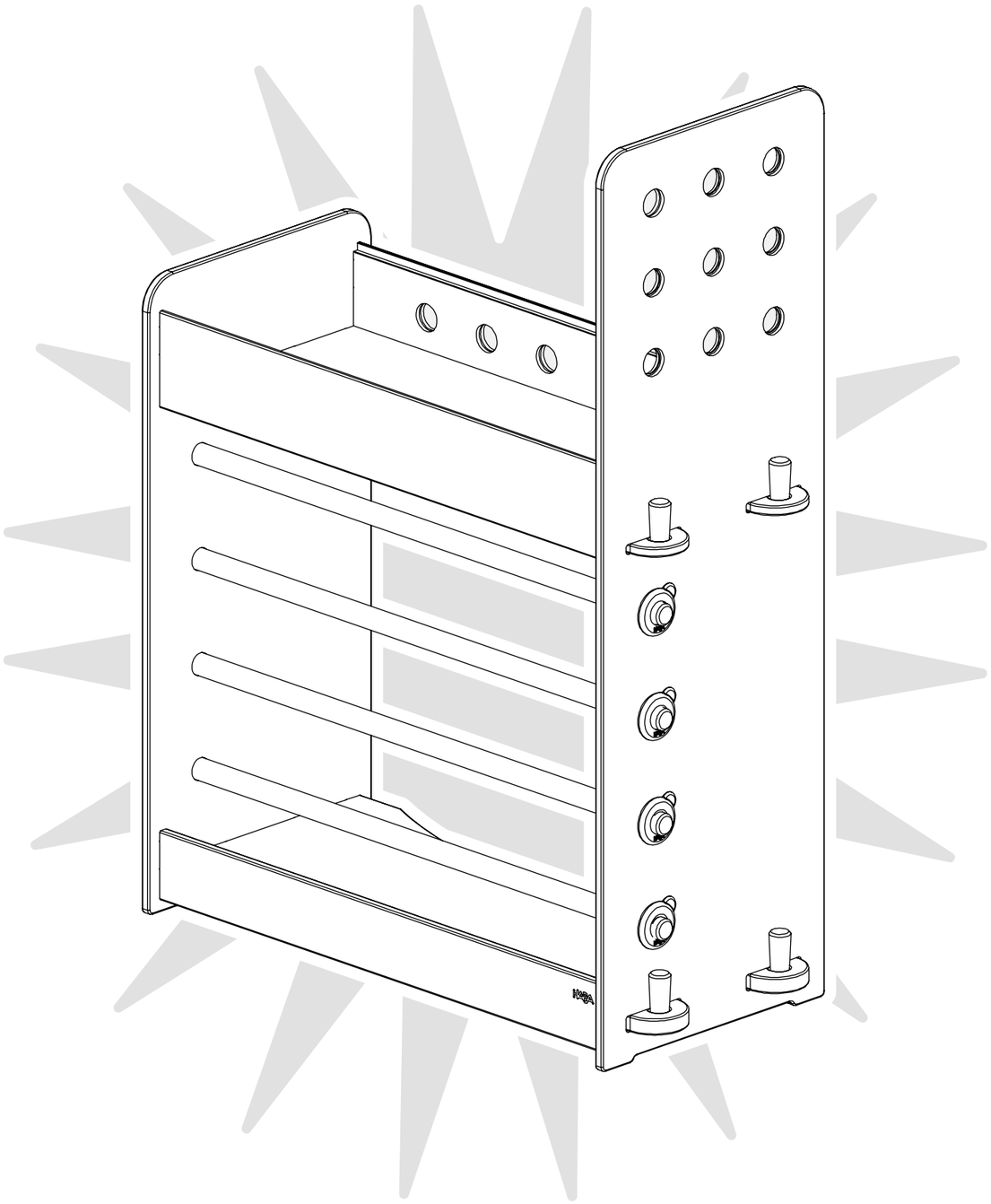

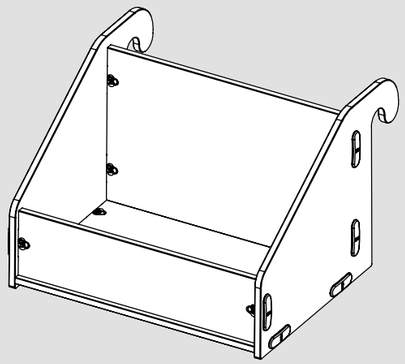

16

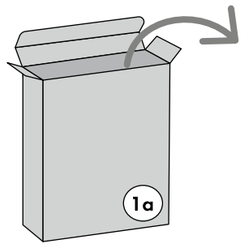

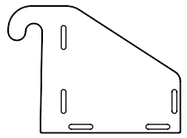

2x

1x

1x

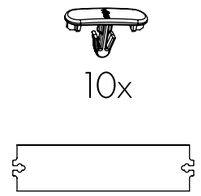

10x

1x

17

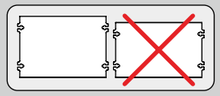

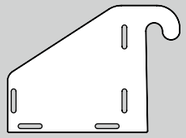

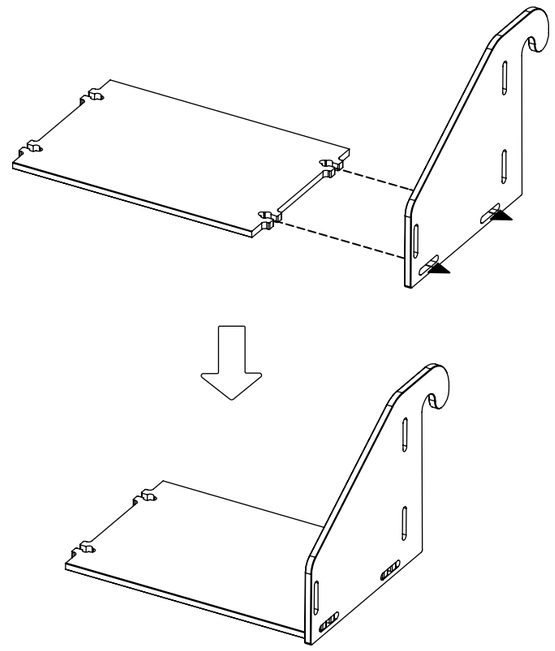

18

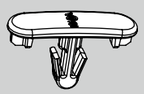

2x

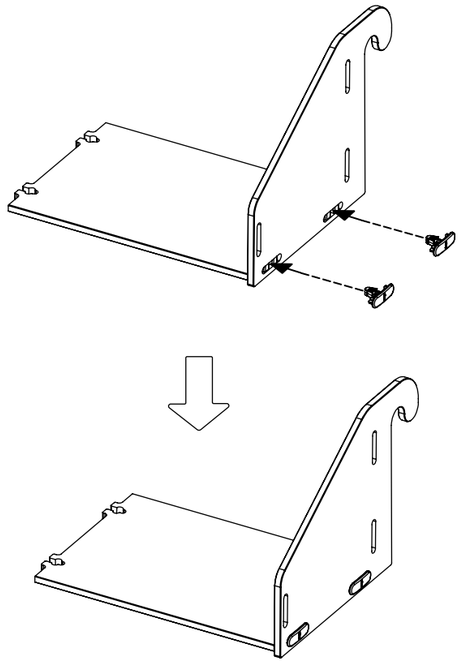

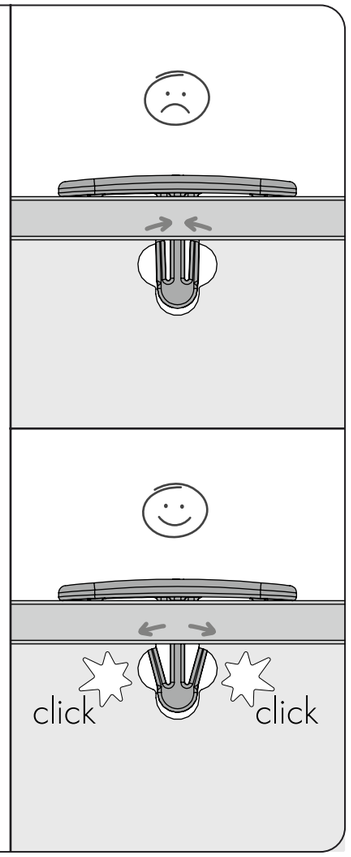

19

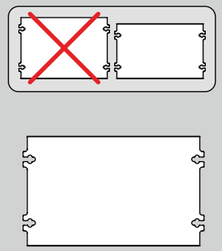

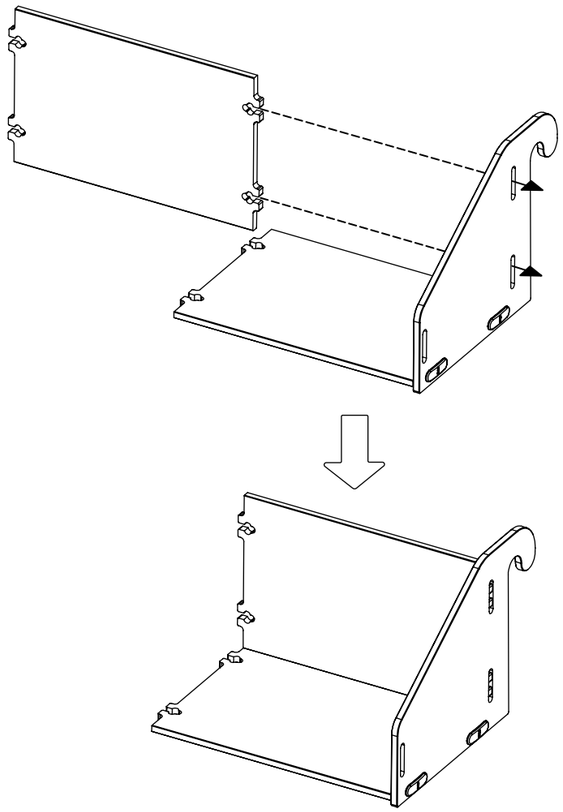

20

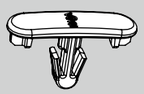

2x

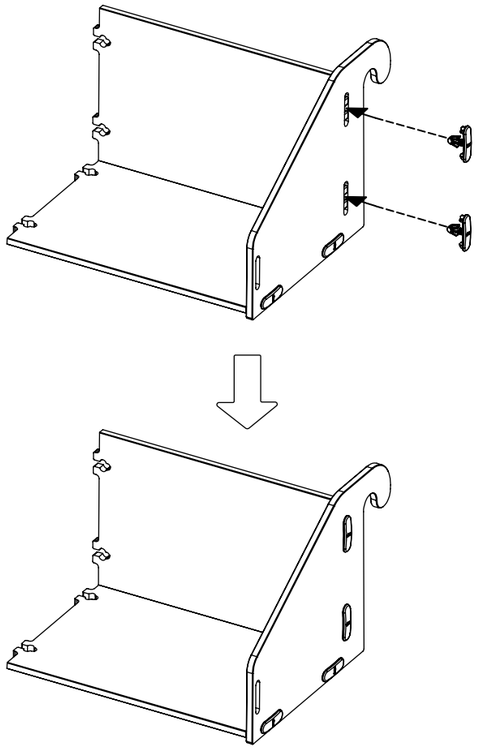

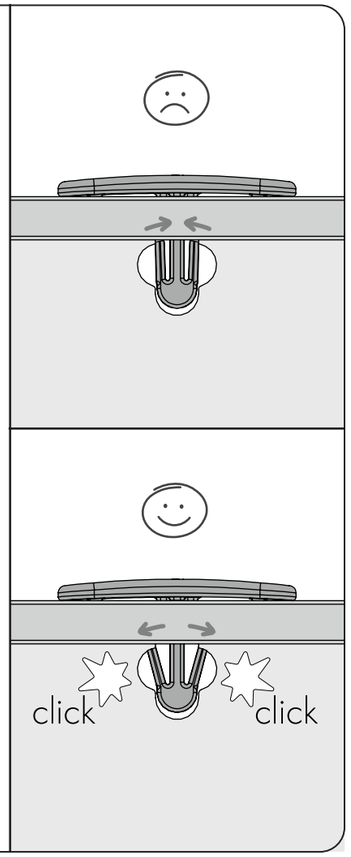

21

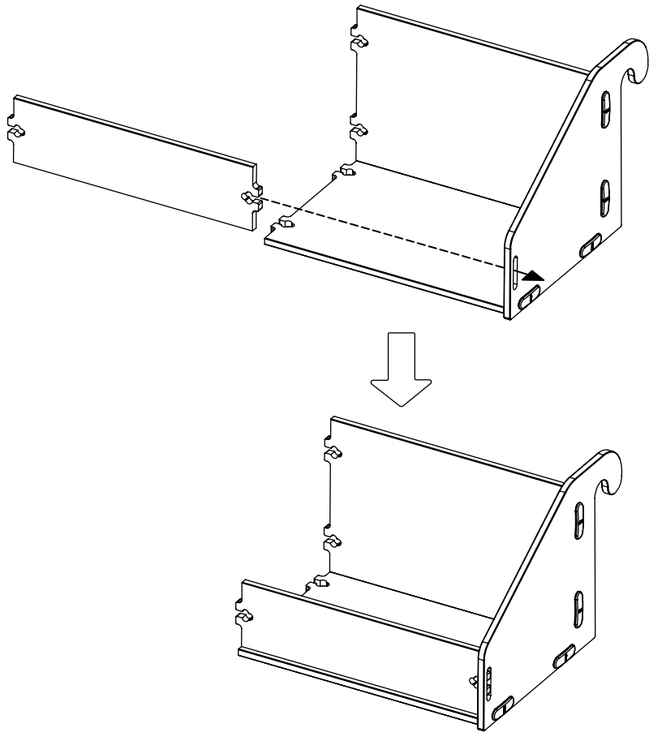

22

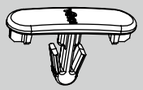

1x

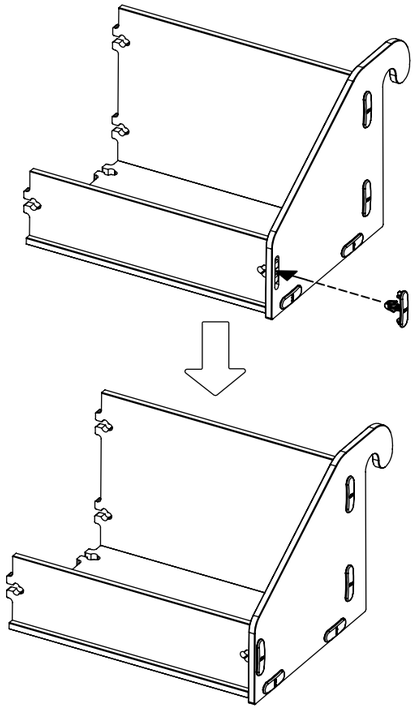

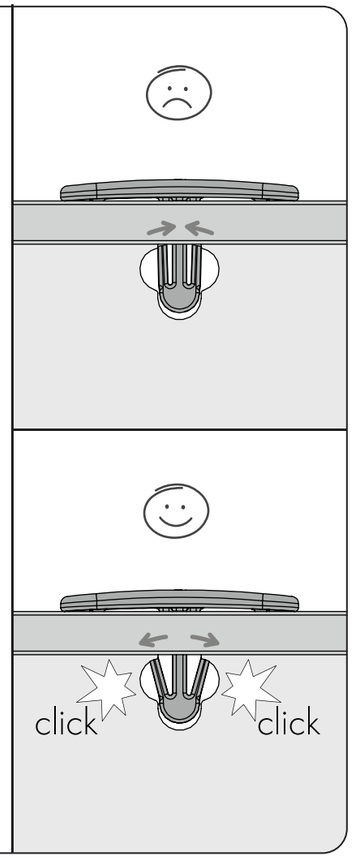

23

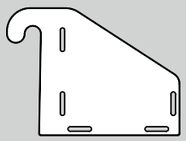

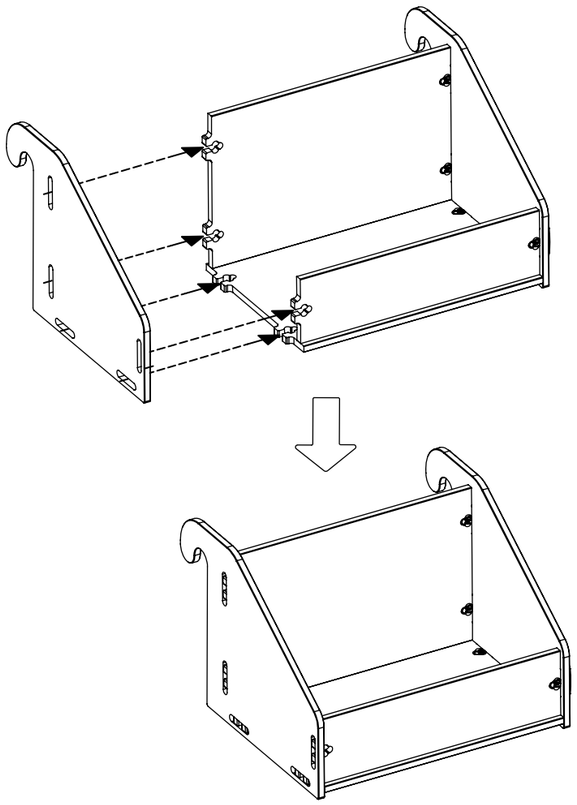

24

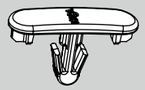

5x

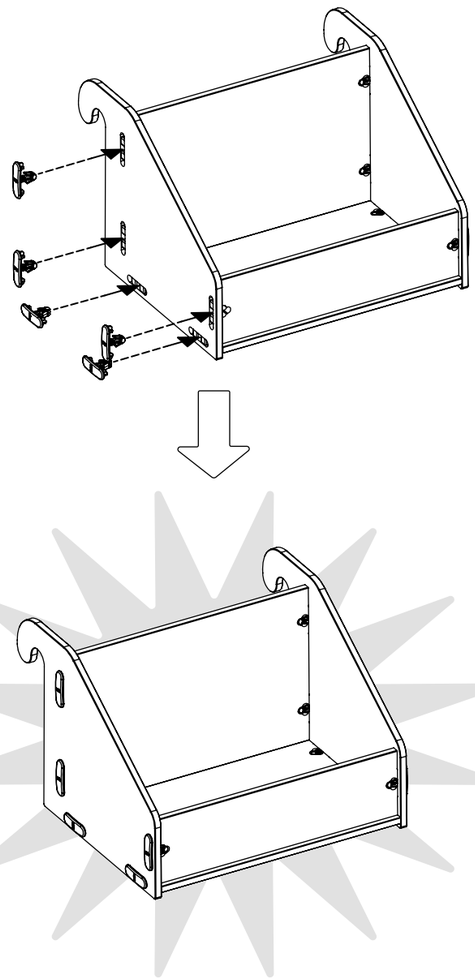

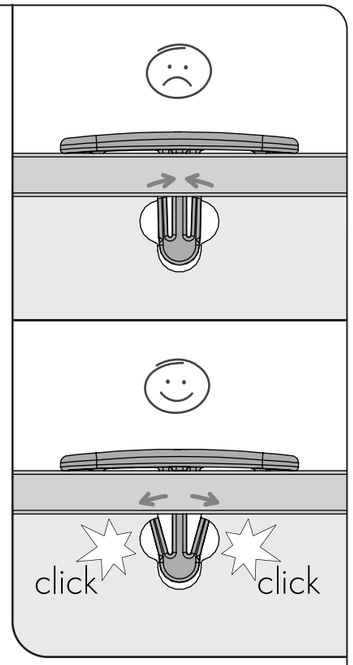

25

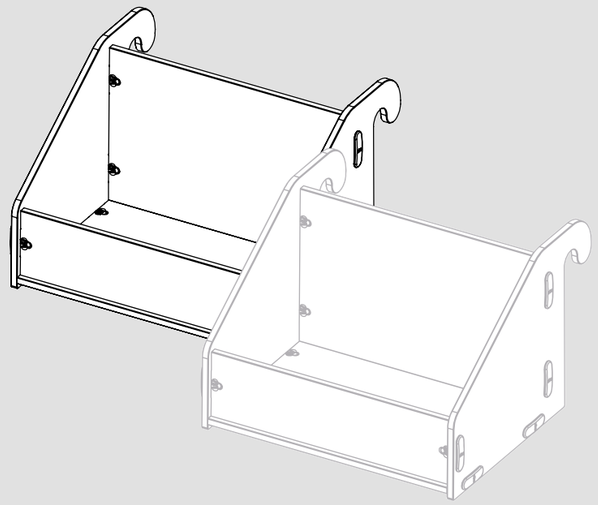

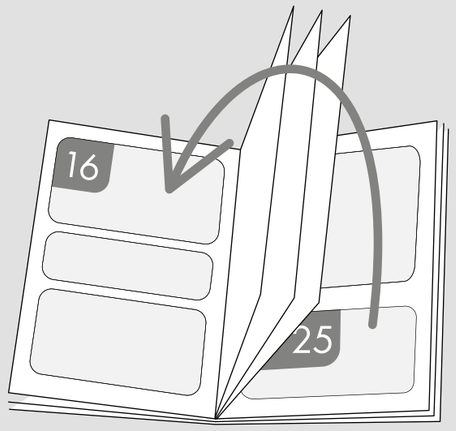

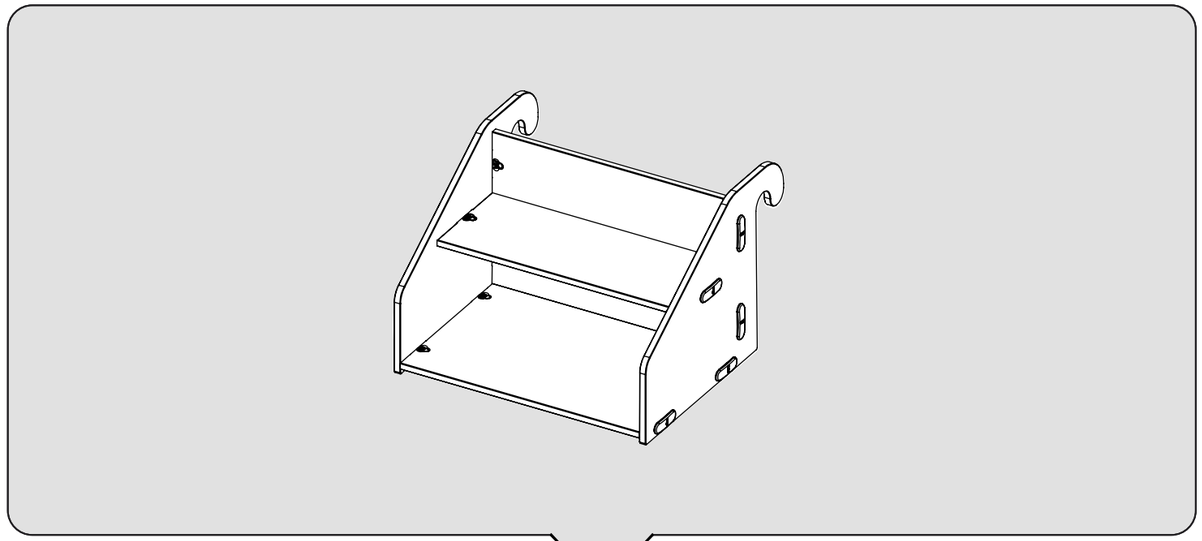

26

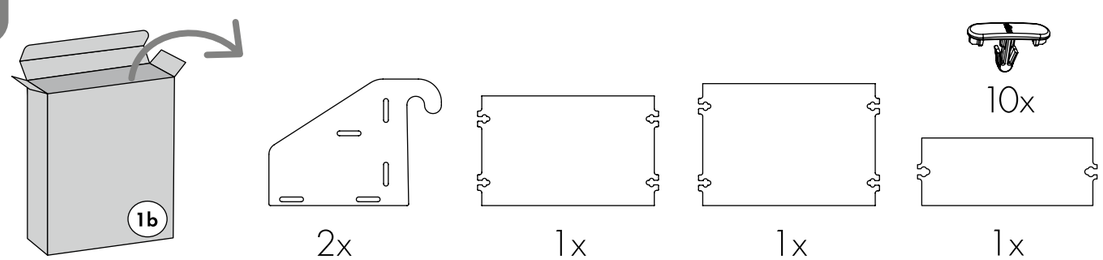

27

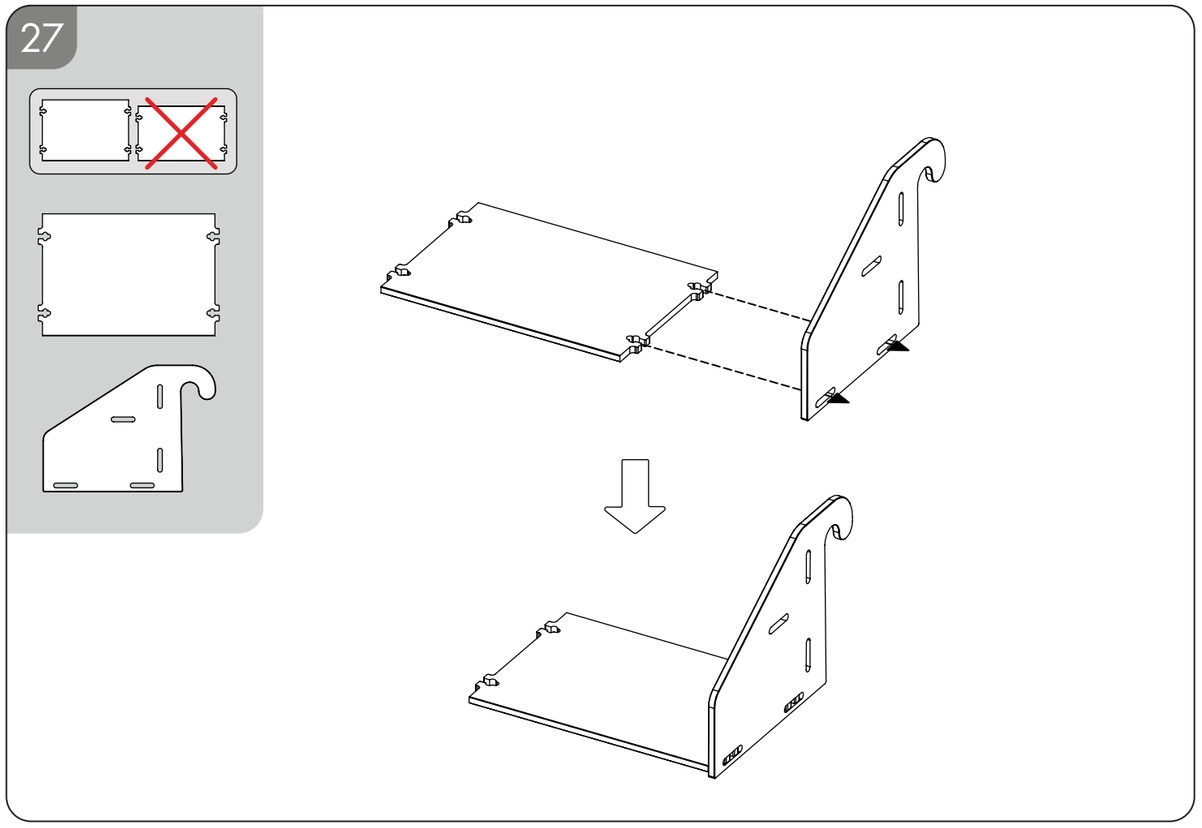

28

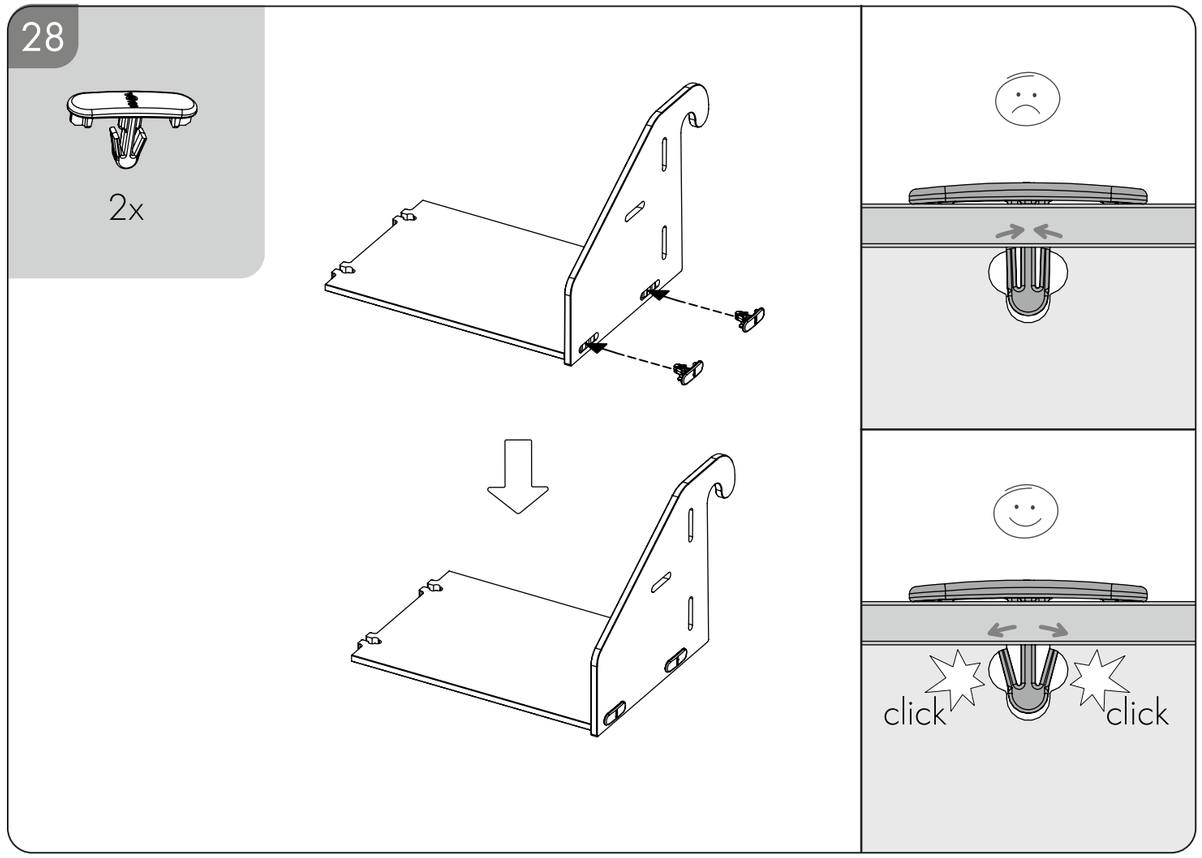

29

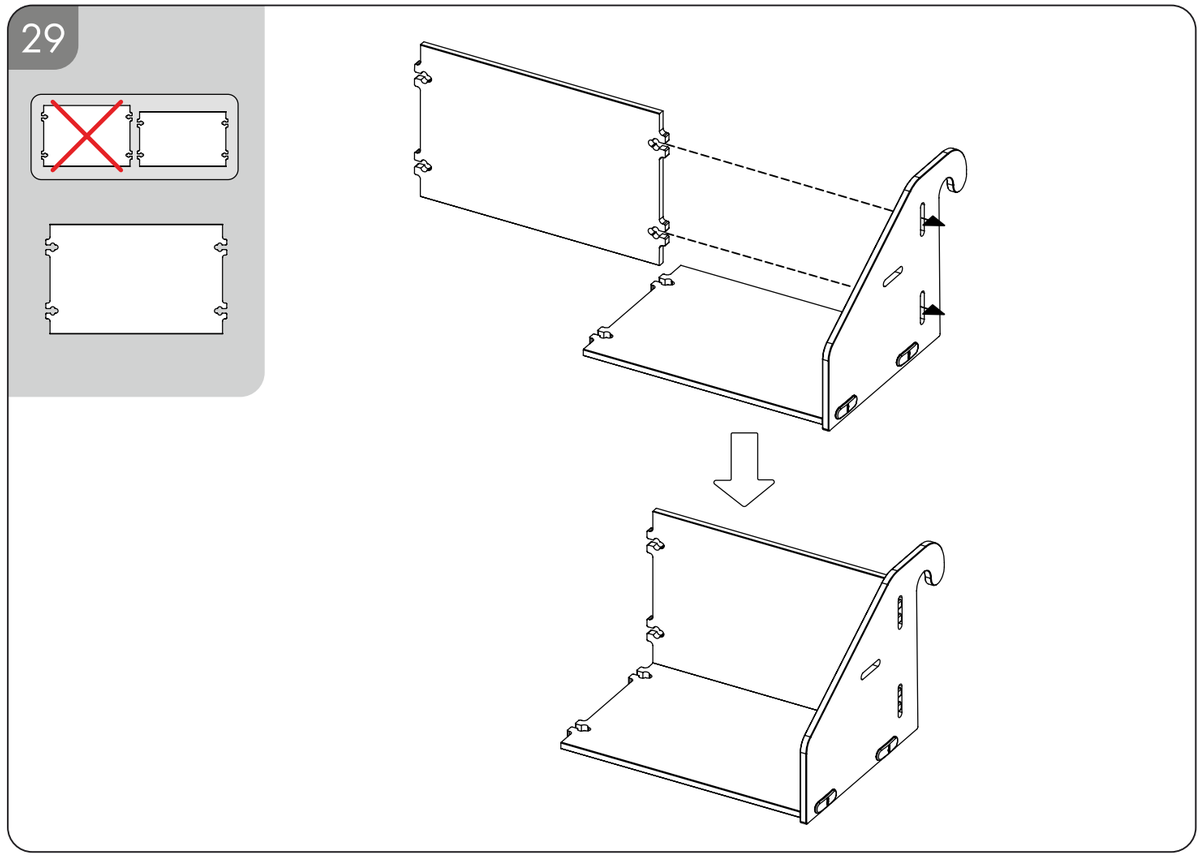

30

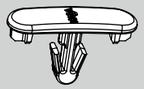

2x

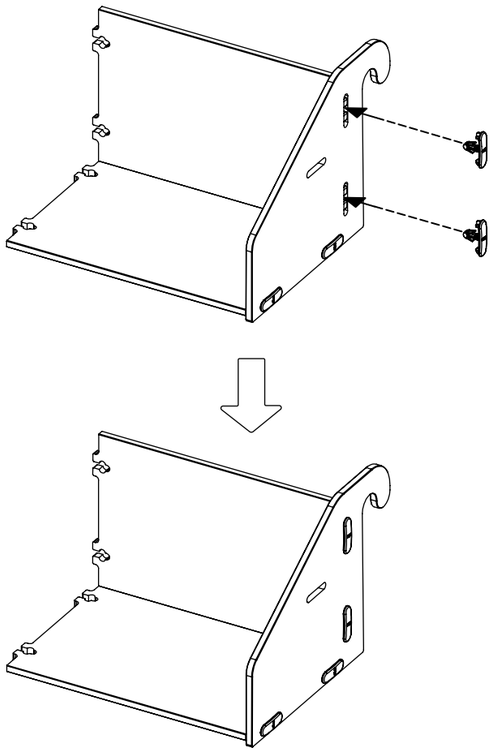

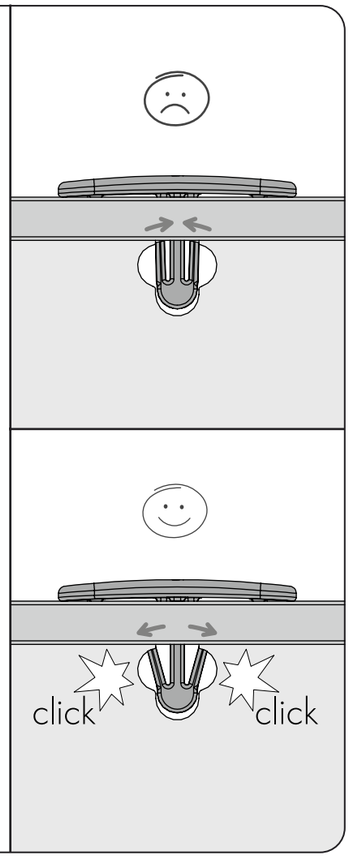

31

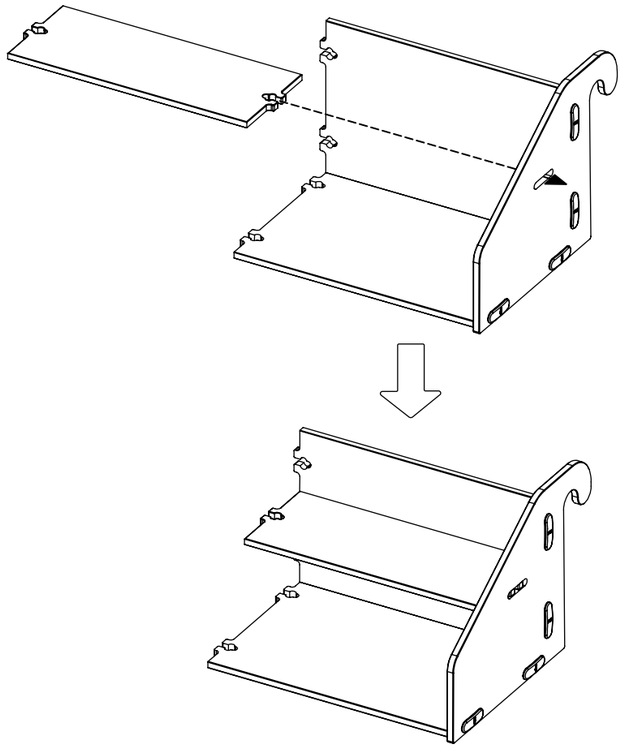

32

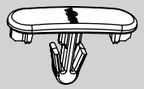

1x

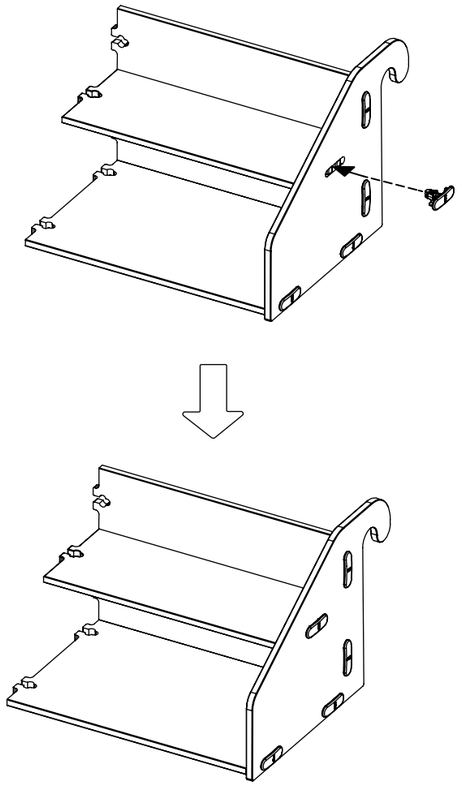

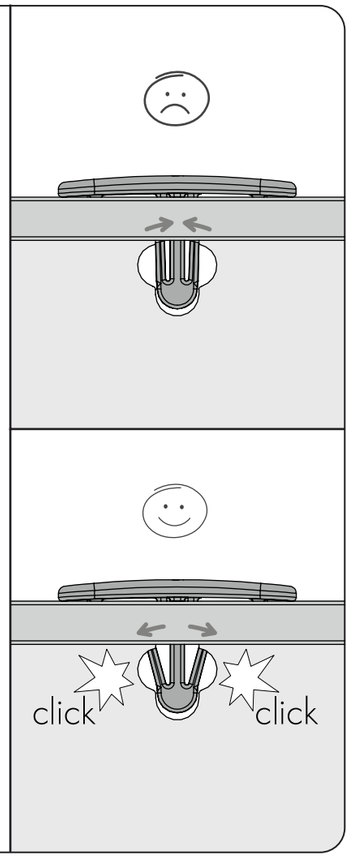

33

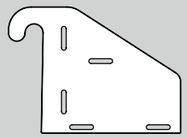

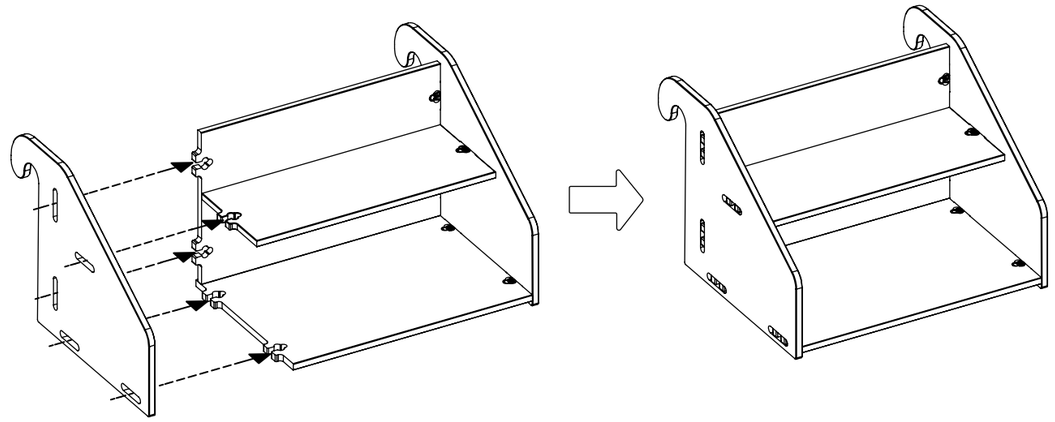

34

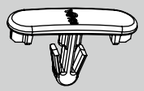

5x

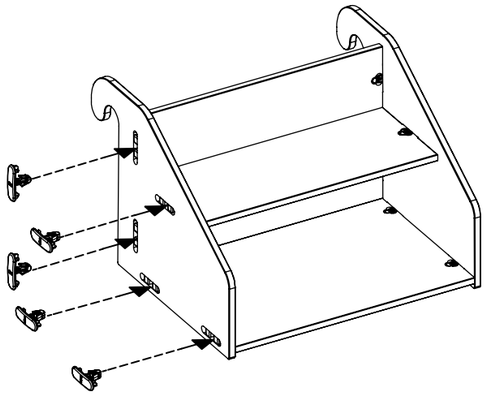

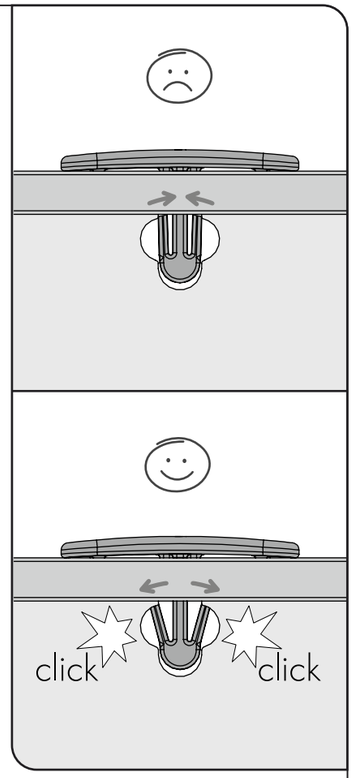

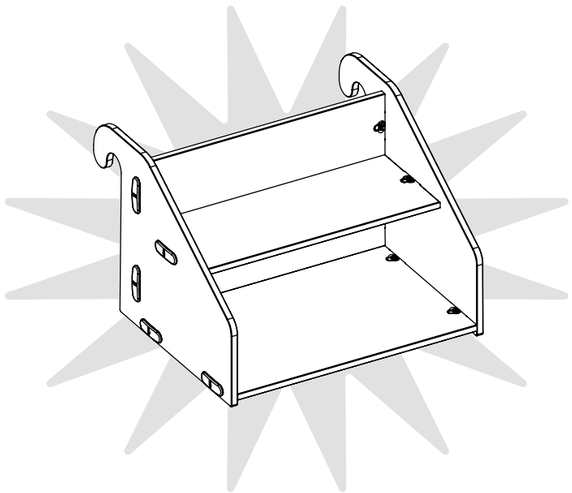

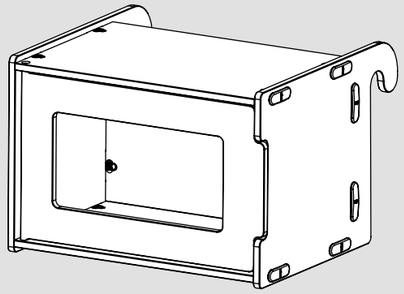

35

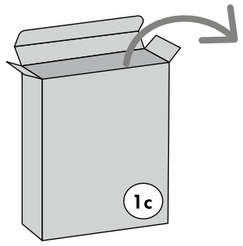

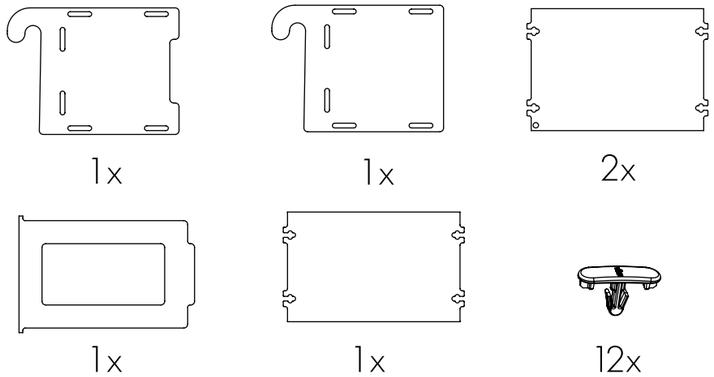

36

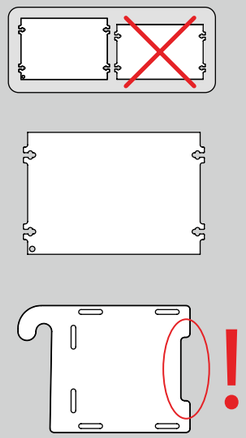

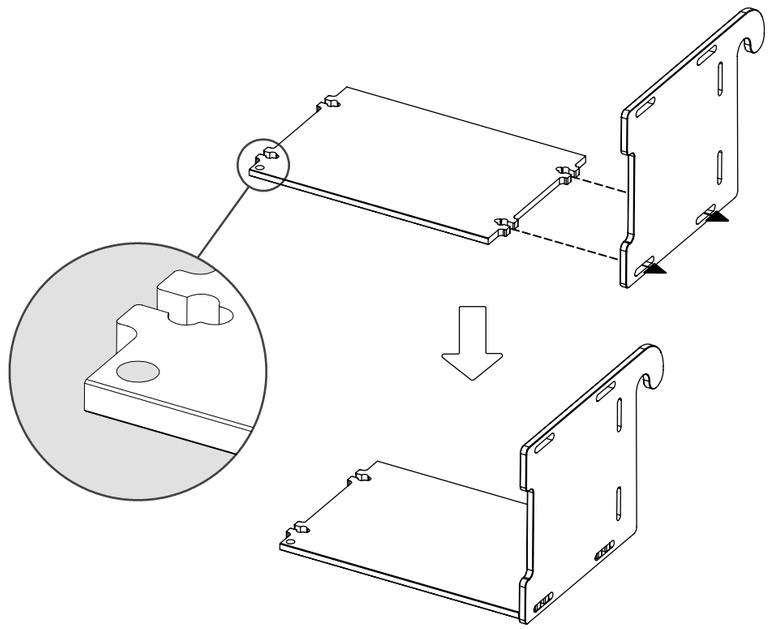

37

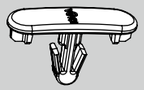

2x

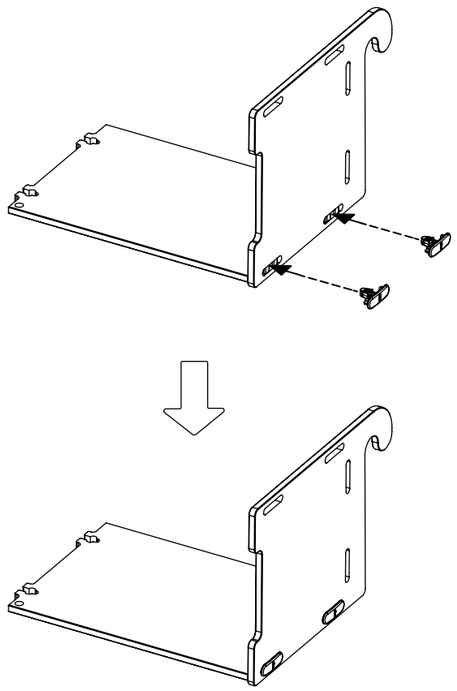

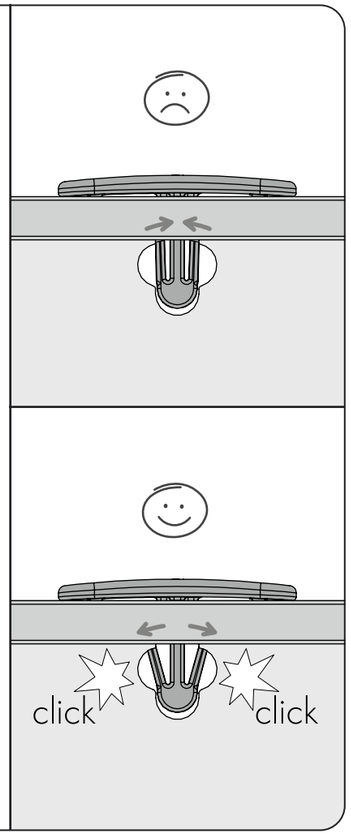

38

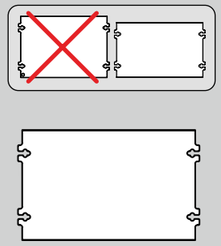

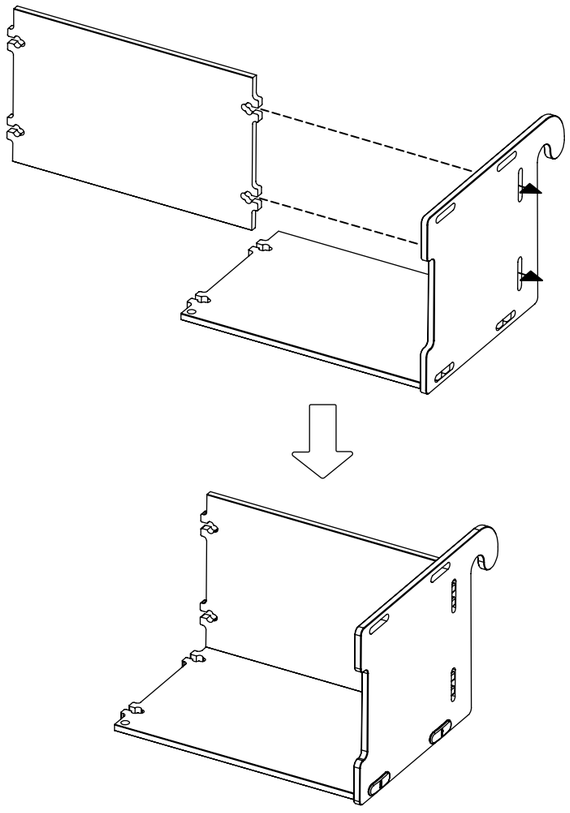

39

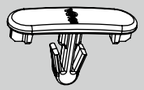

2x

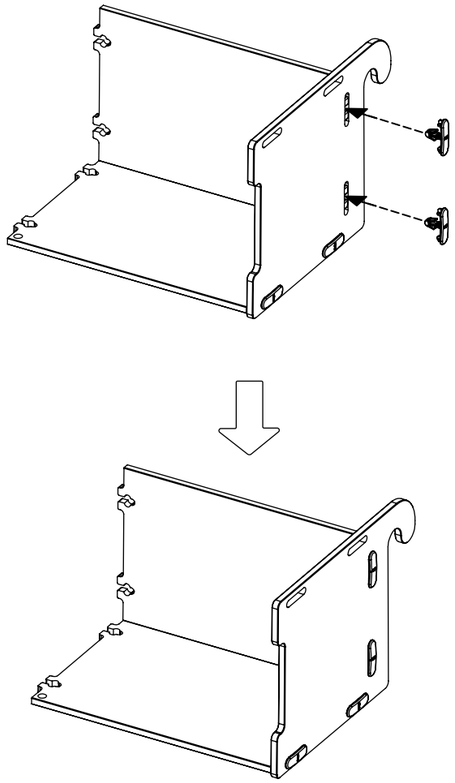

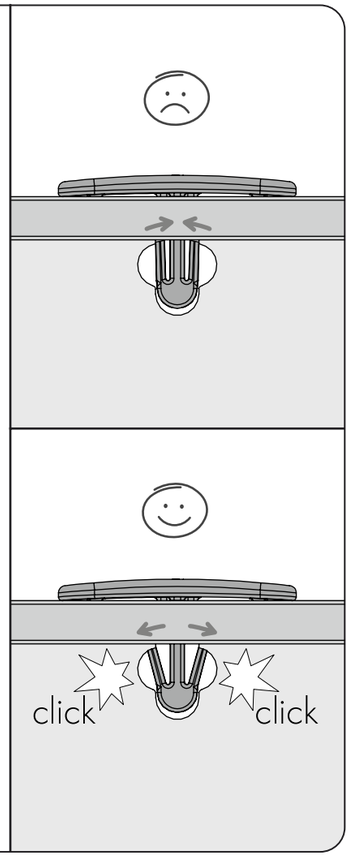

40

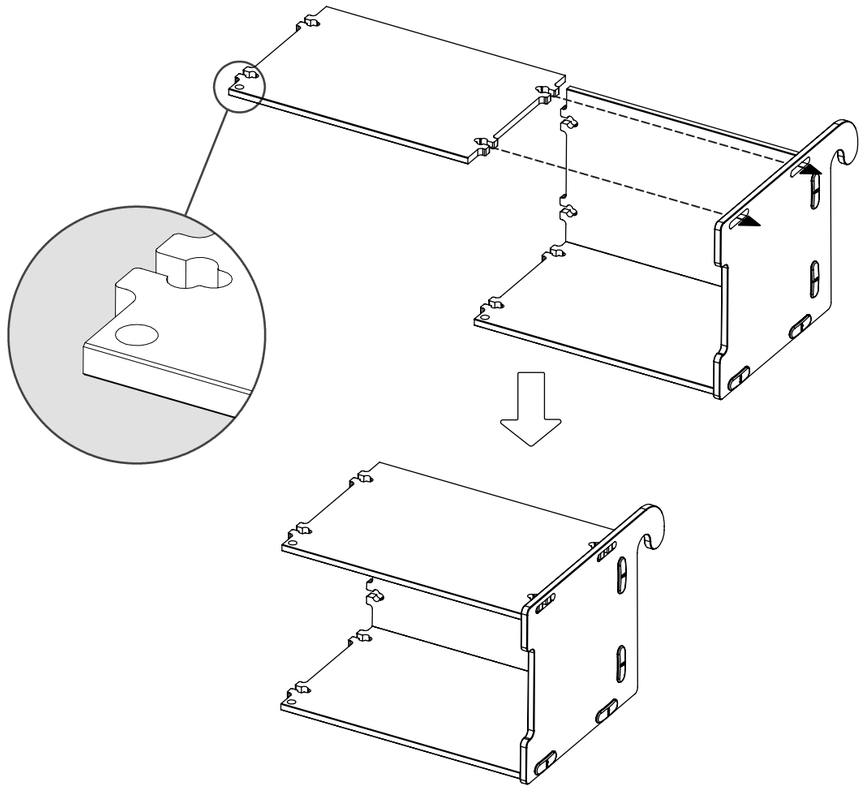

41

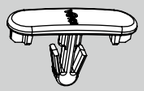

2x

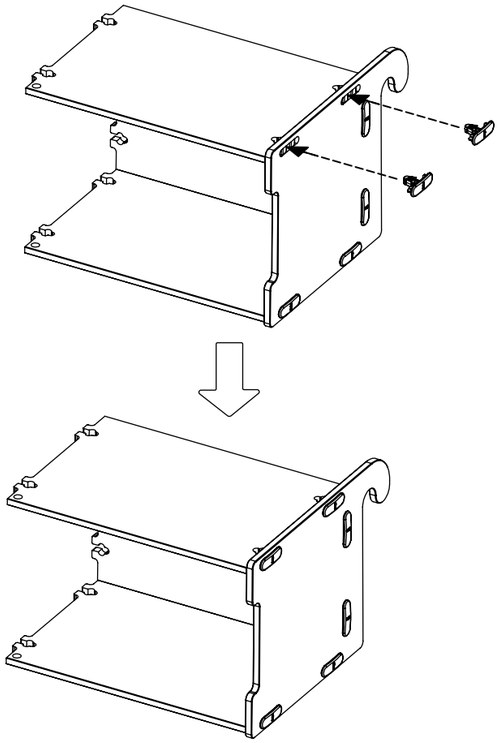

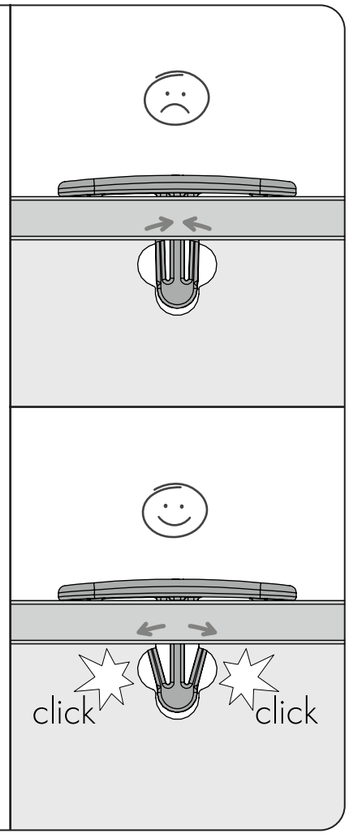

42

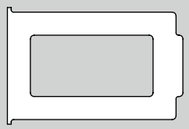

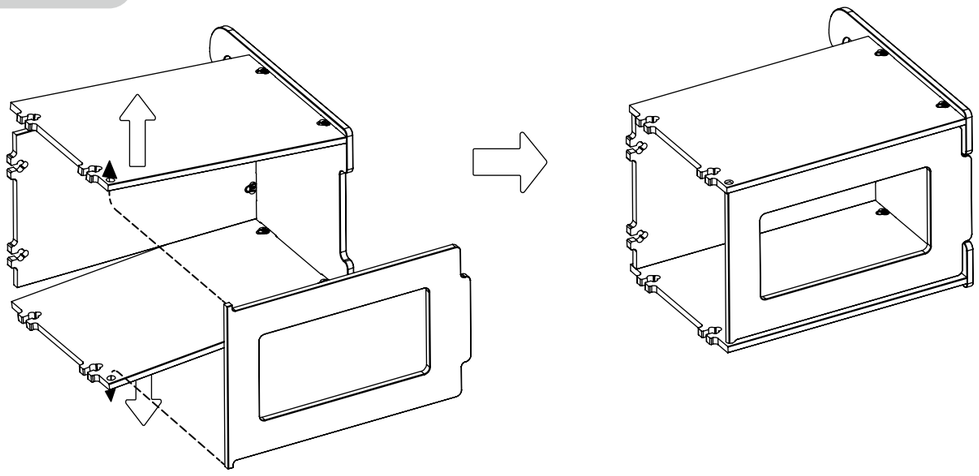

43

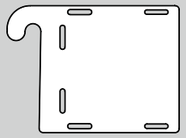

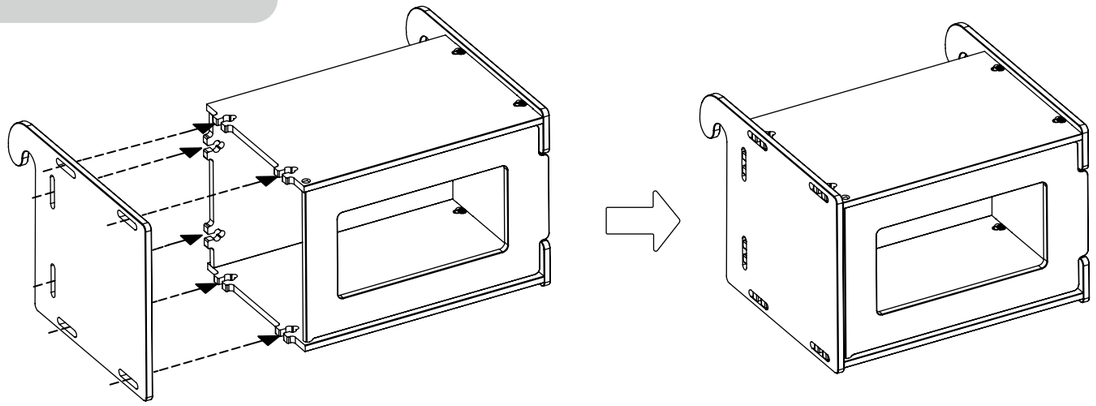

44

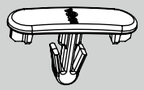

6x

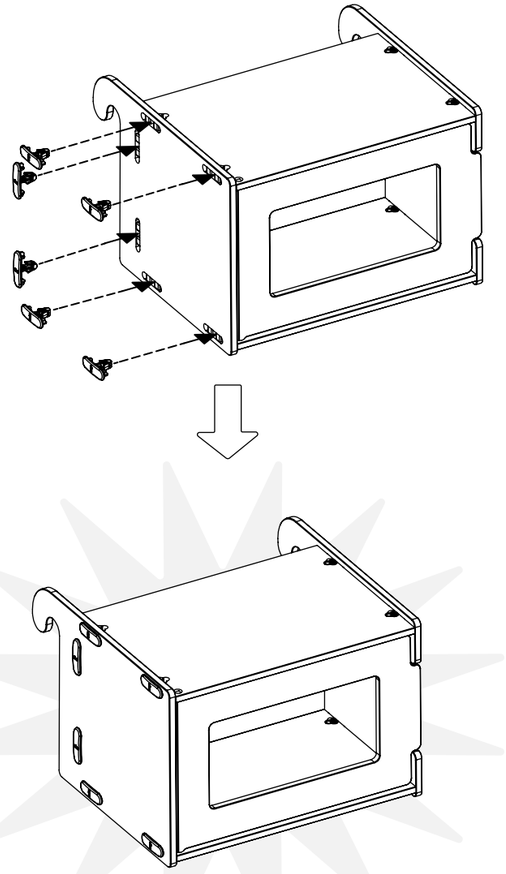

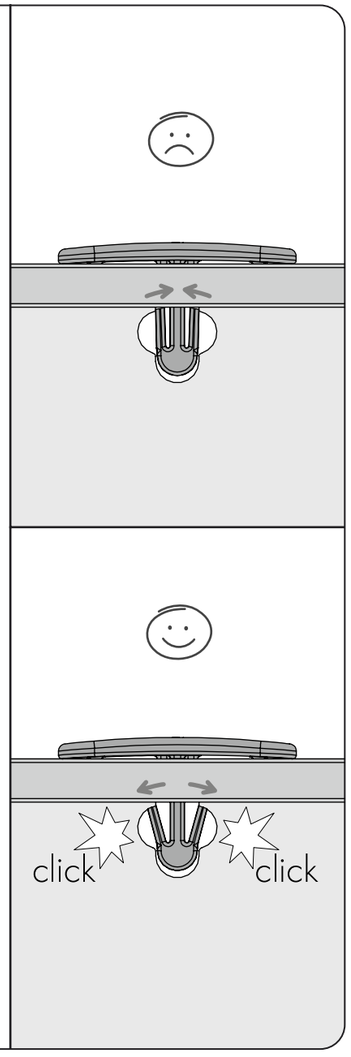

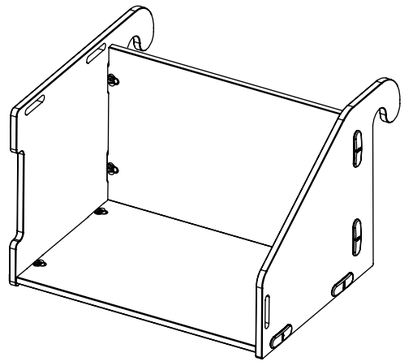

Wenn nötig, können die Verbinder mit einer kleinen Zange wieder entfernt werden.
If necessary, the connectors can be removed again using small pliers.
Indien nodig kunnen de connectors weer worden verwijderd met een kleine tang.
Si nécessaire, les connecteurs peuvent être retirés à l'aide d'une petite pince.
Si es necesario, los conectores se pueden volver a retirar con unos alicates pequeños.
Se necessario, i connettori possono essere rimossi con una piccola pinza.
W razie potrzeby złącza można ponownie usunąć za pomocą małych szczypiec.

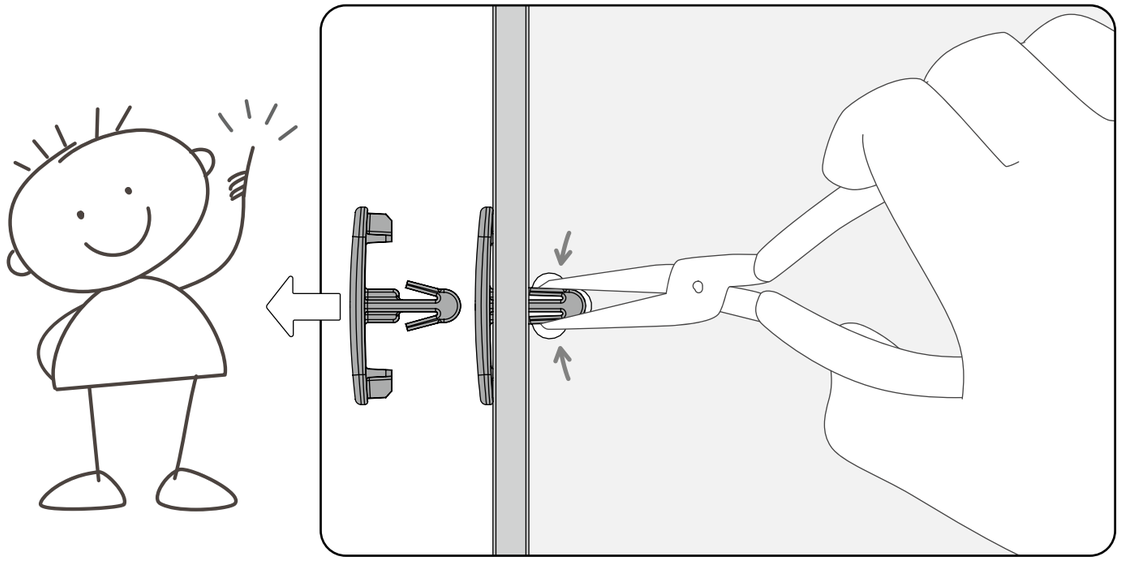

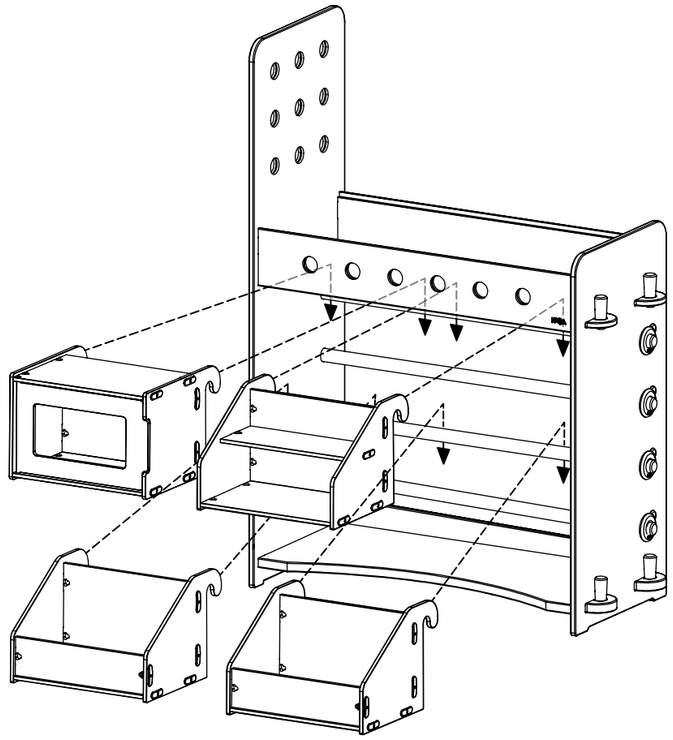

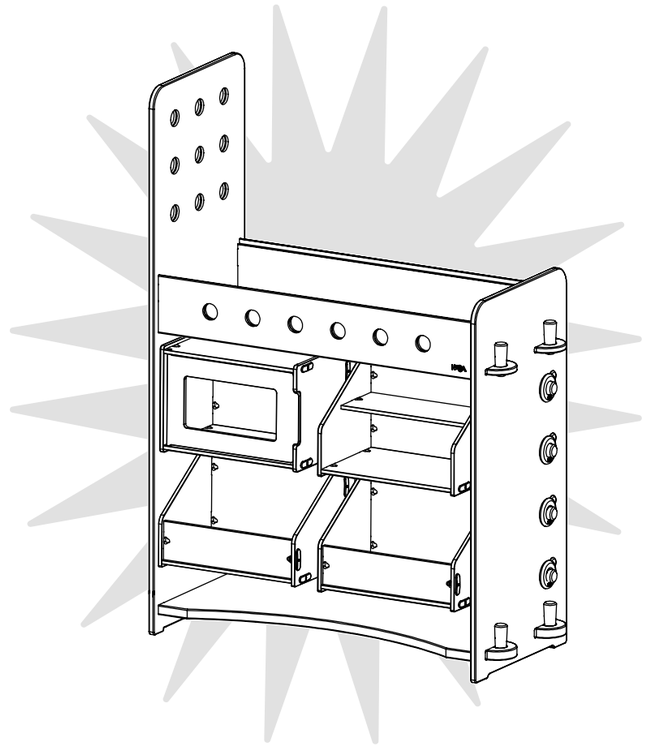

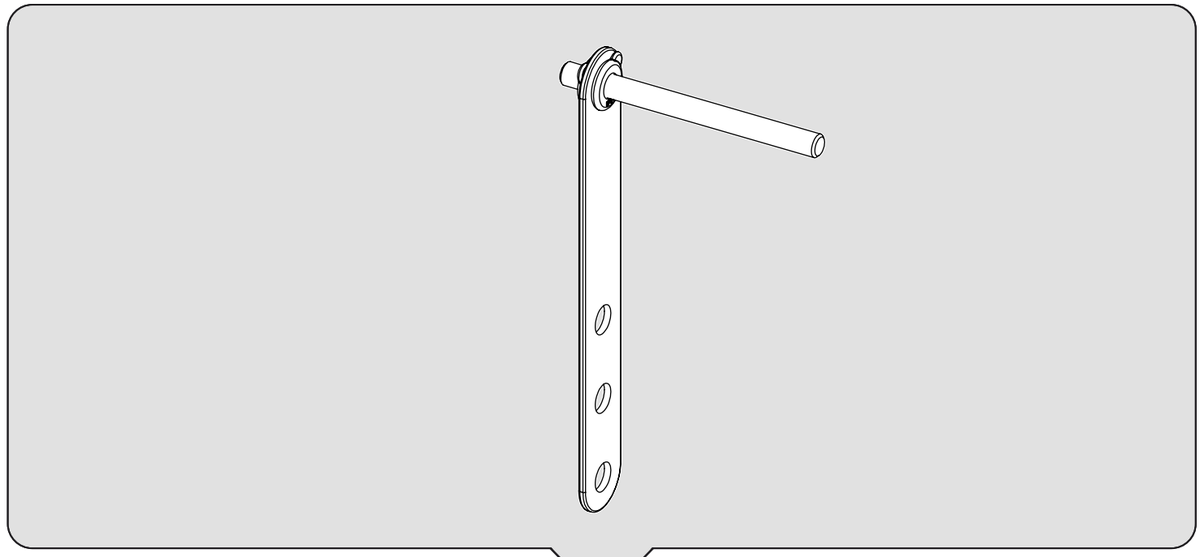

46

1 x

1x

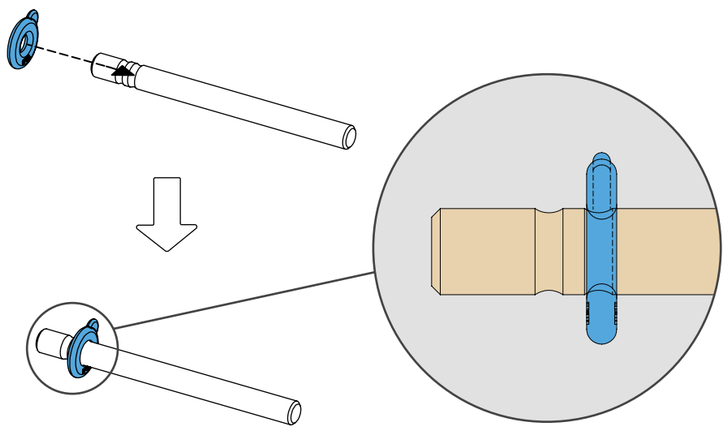

47

1x

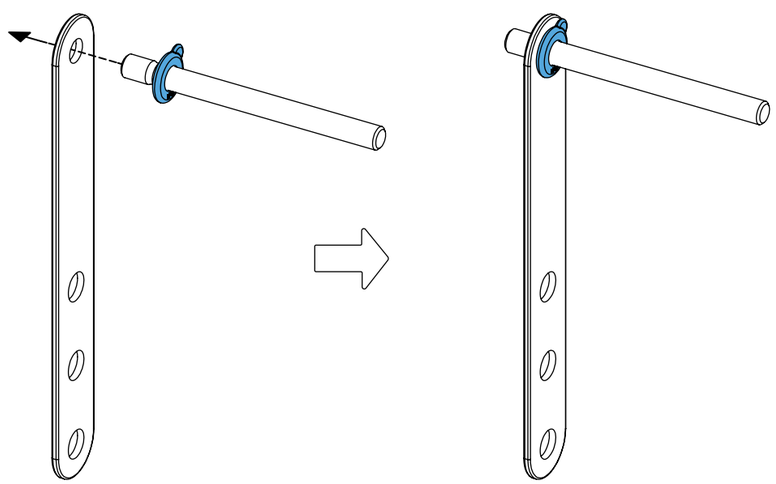

48

1 x

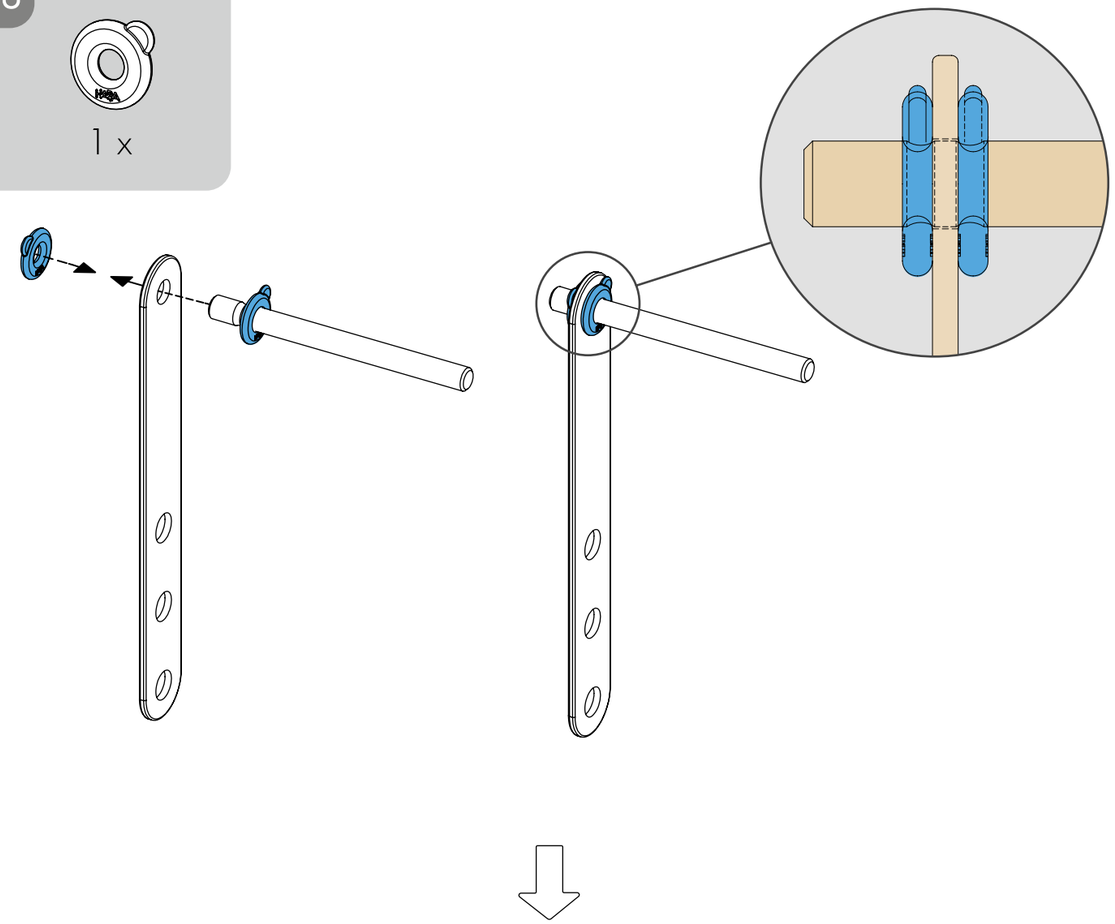

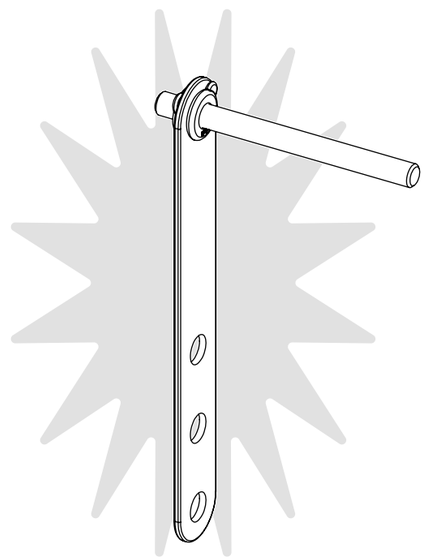

49

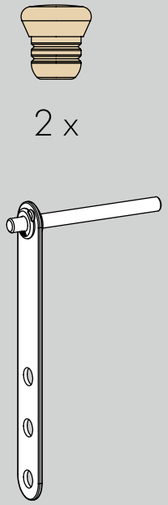

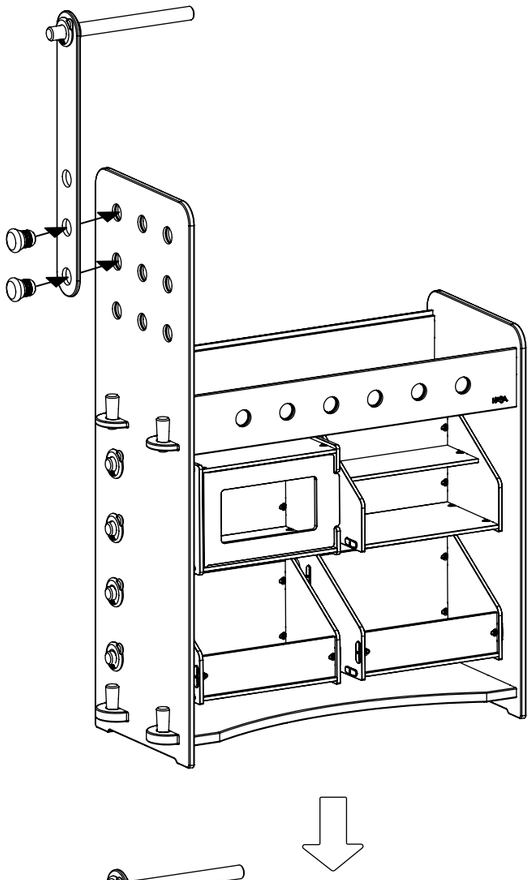

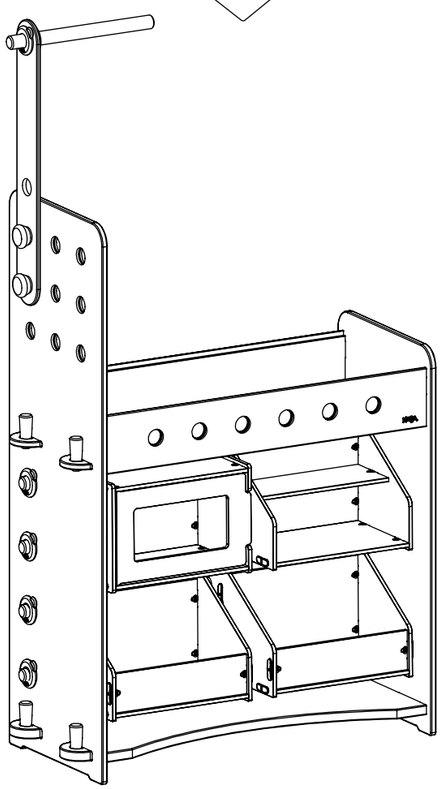

50

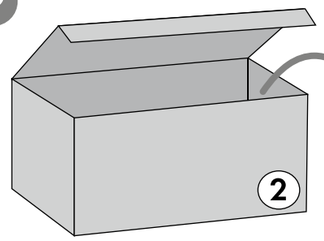

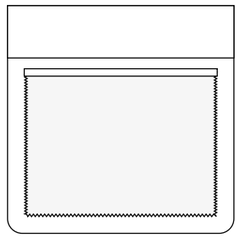

10 x

10 x

10 x

10 x

10 x

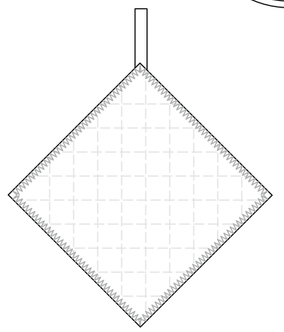

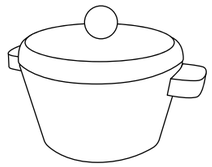

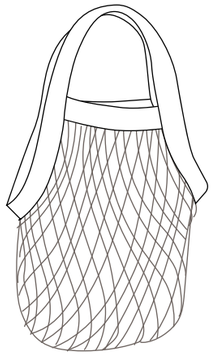

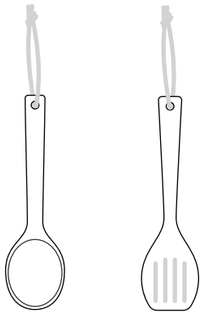

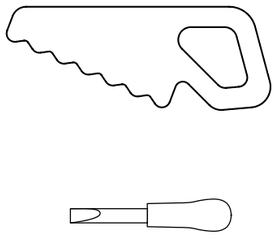

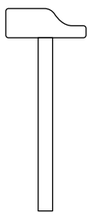

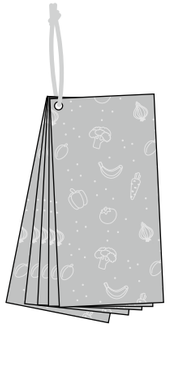

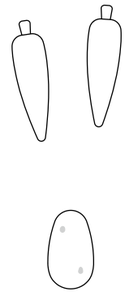

9 x

9 x

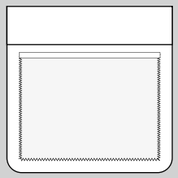

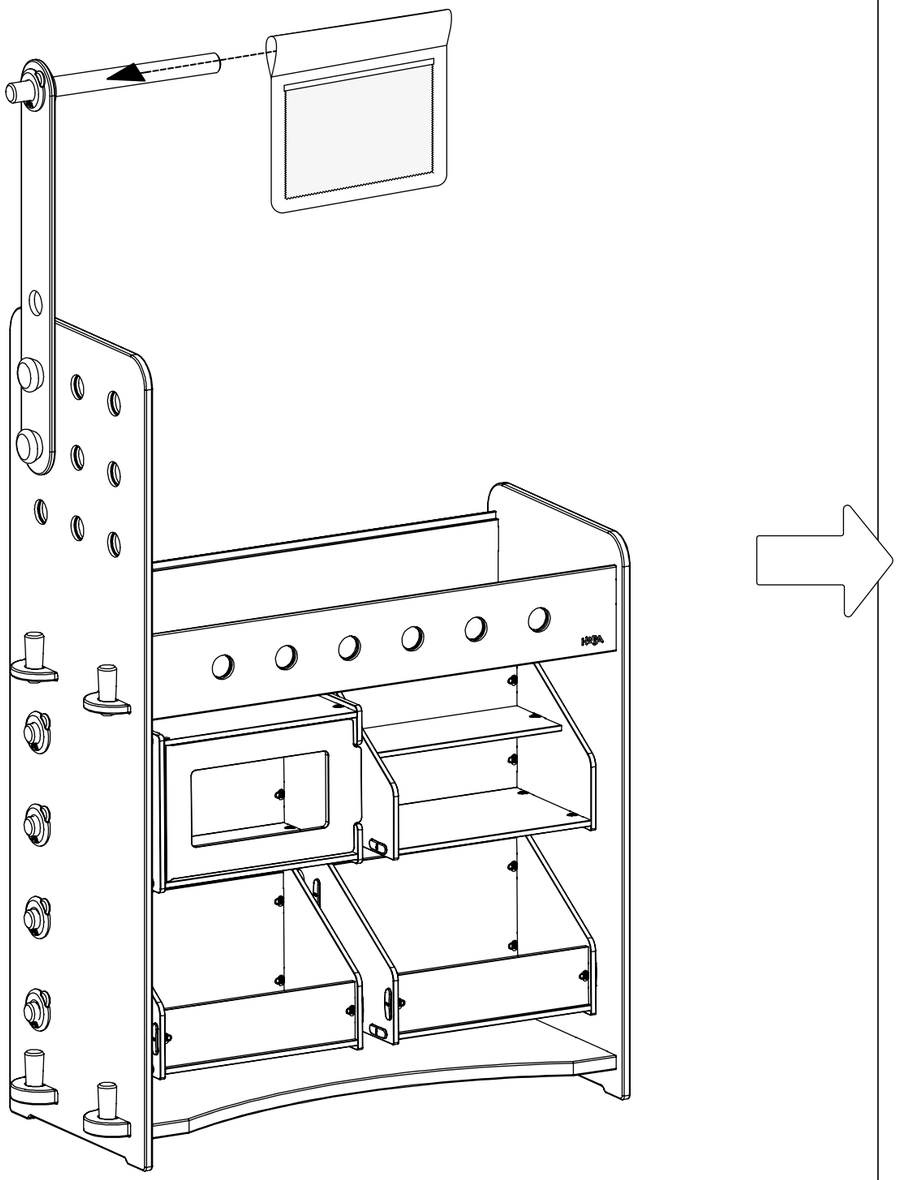

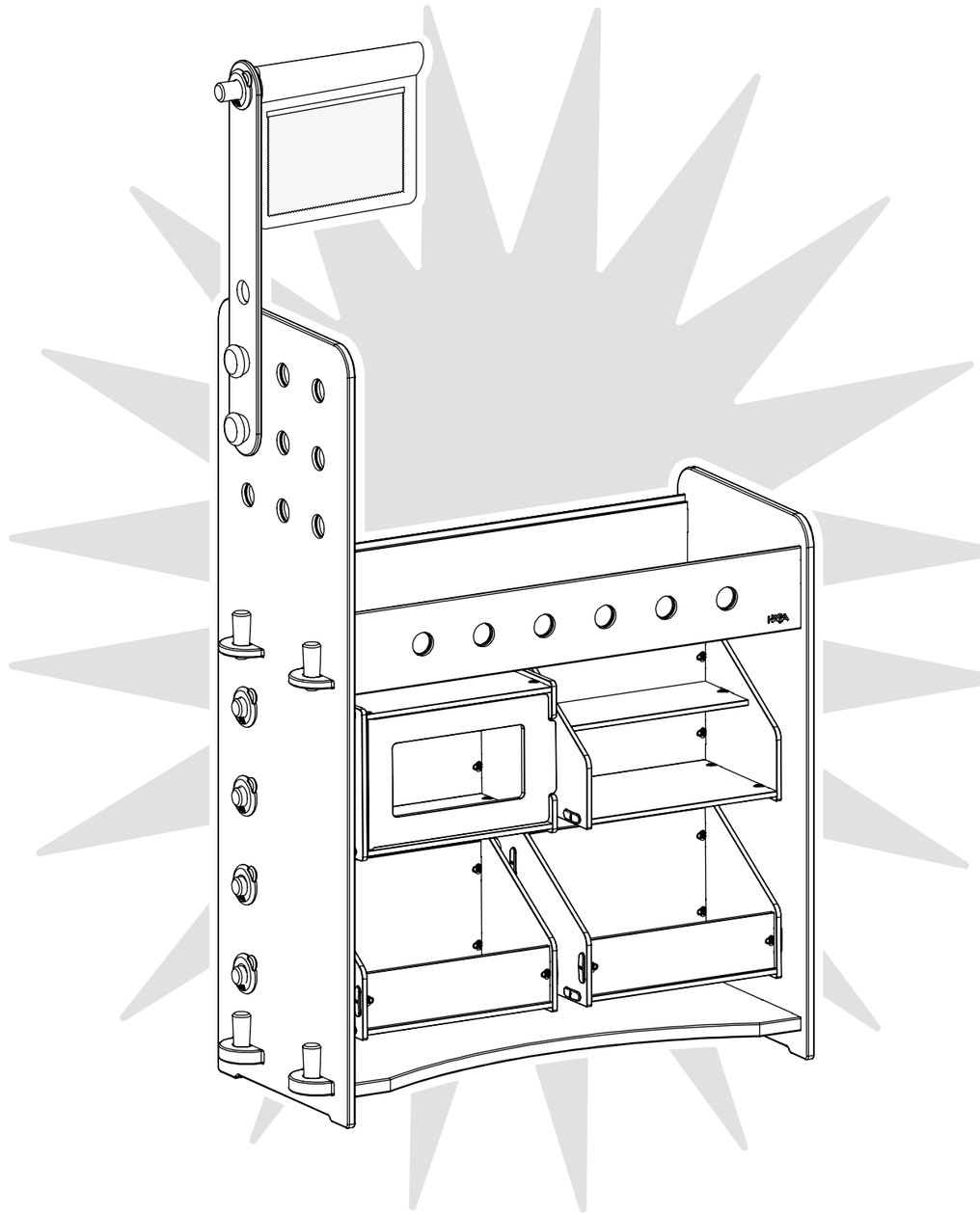

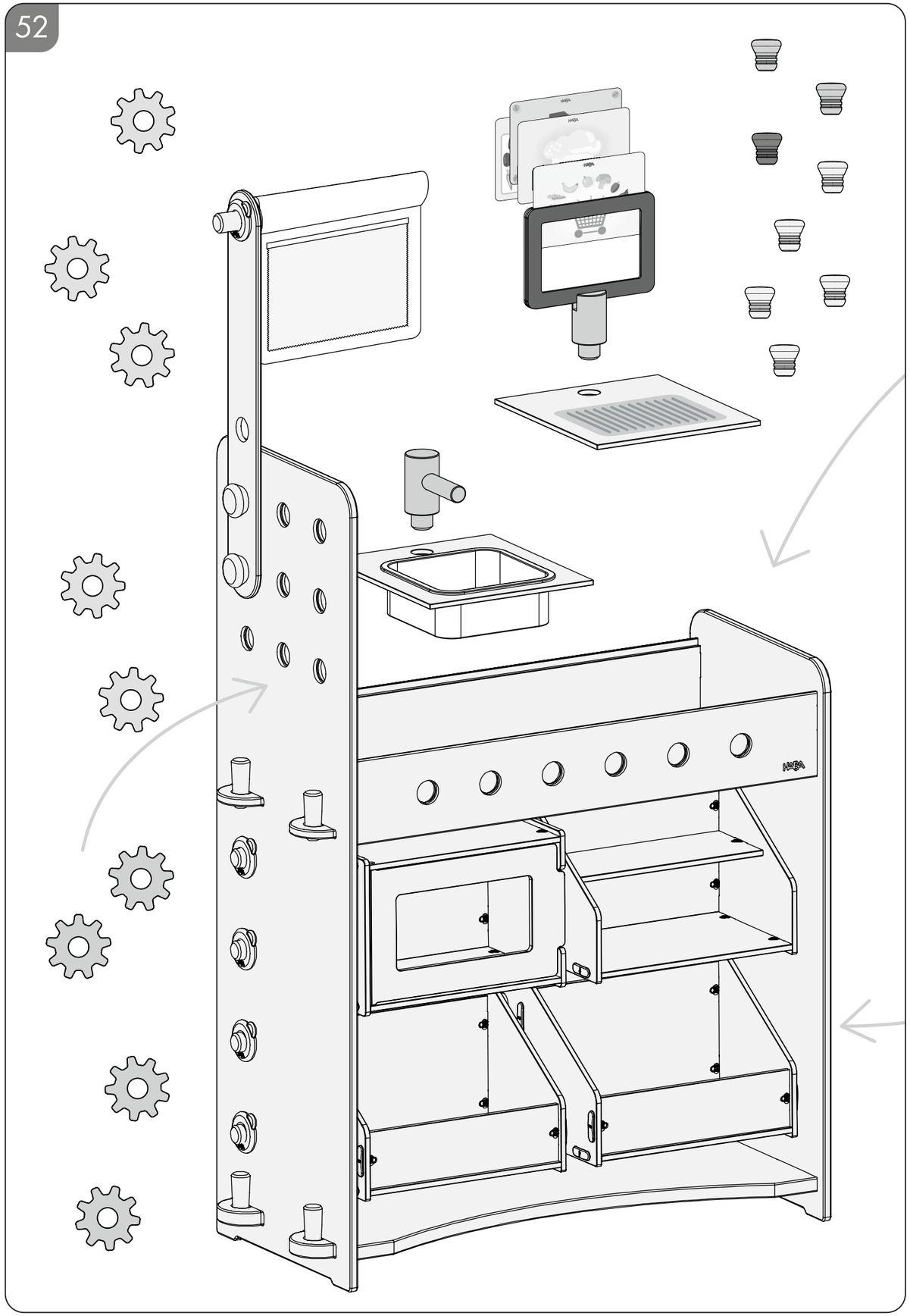
HABA

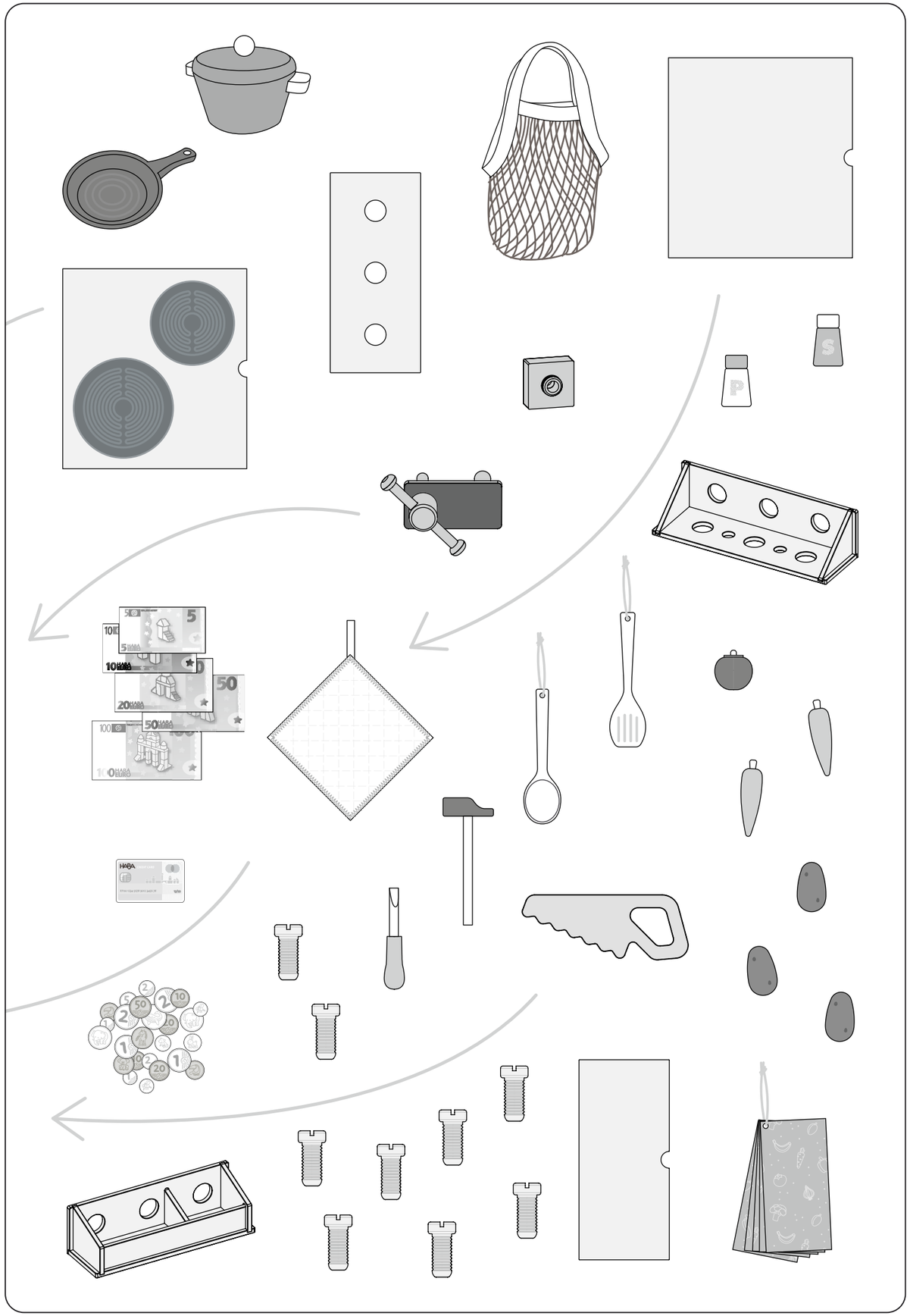

HABA

HABA

P
S

+

=

1,23

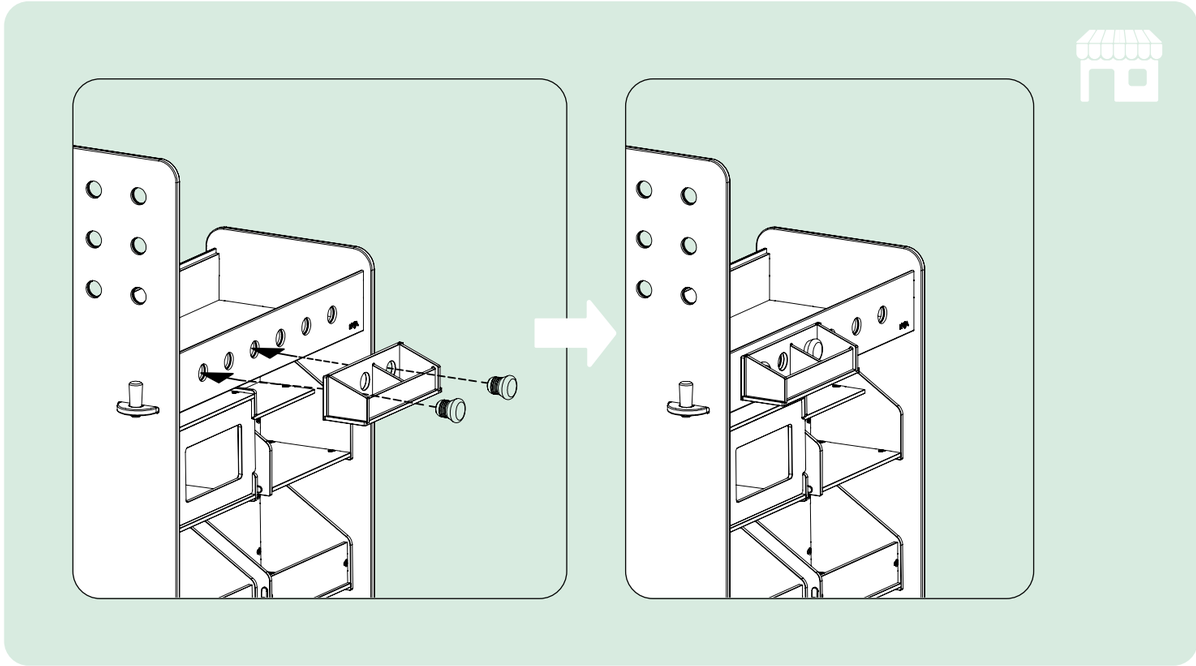

HABA

+

=

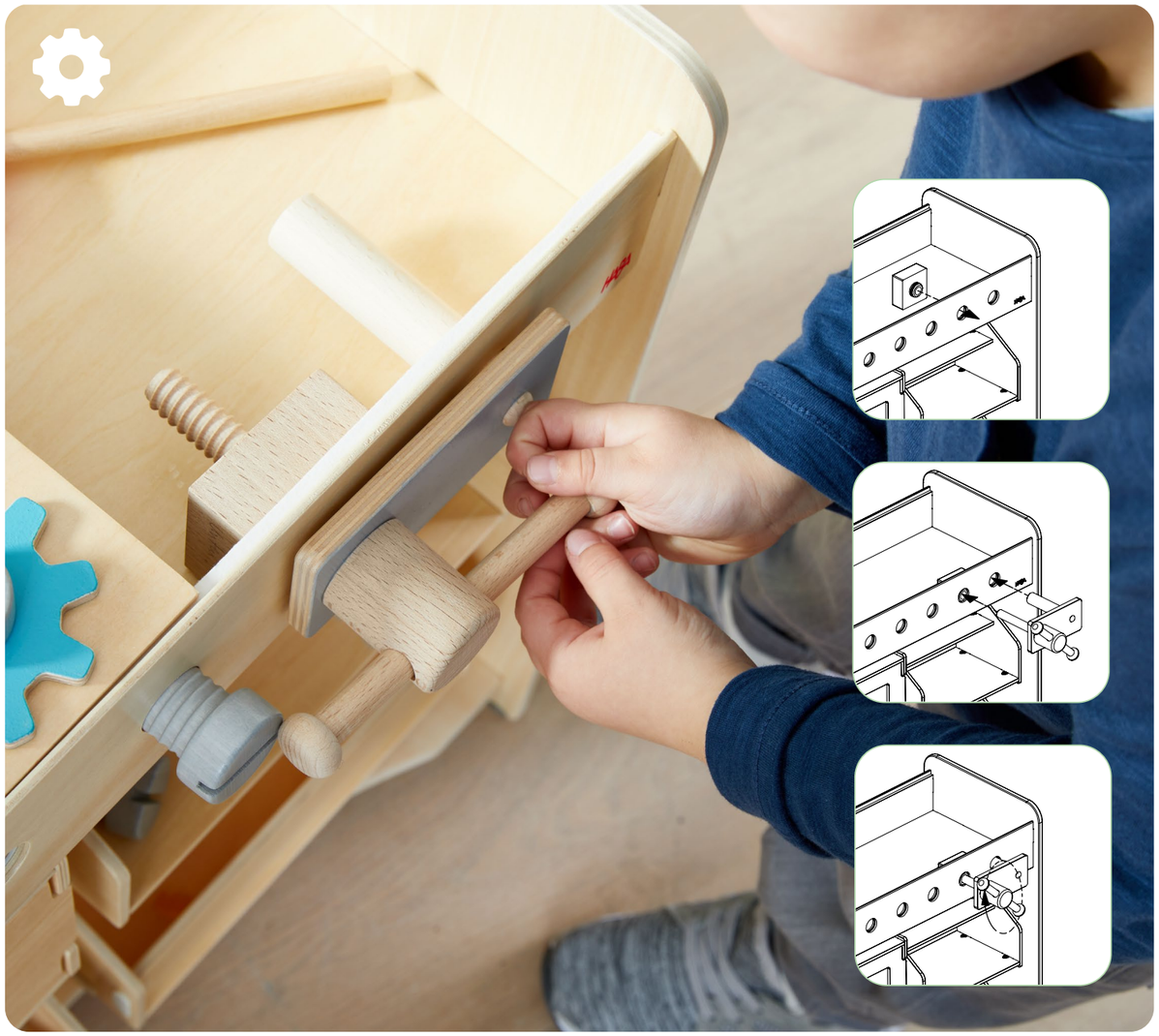

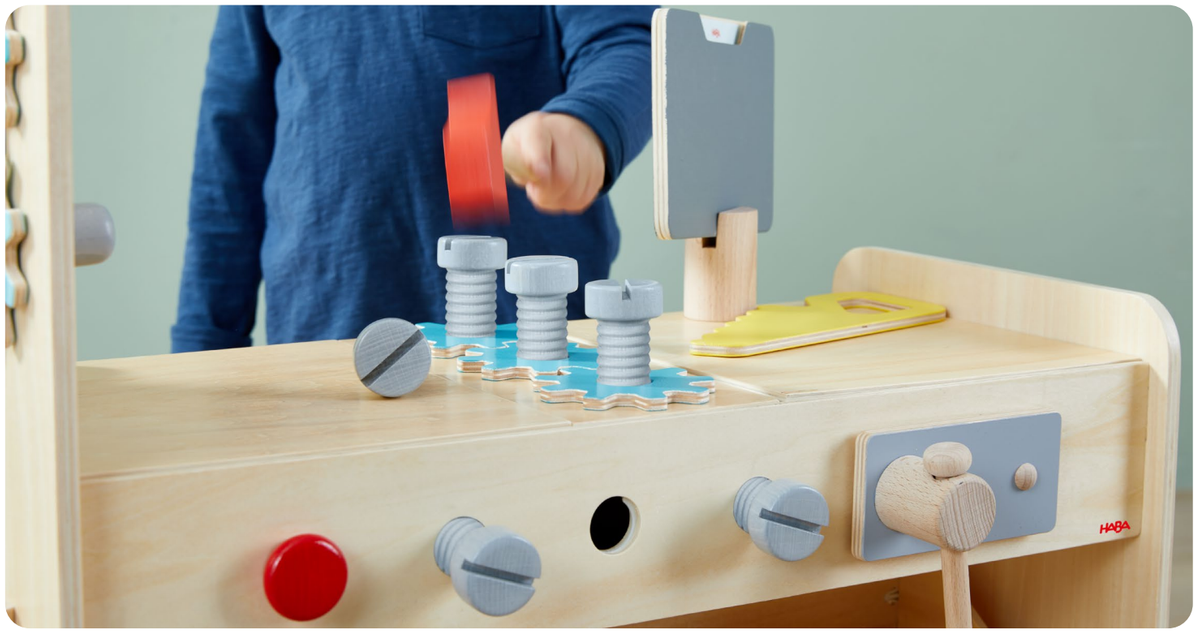
HABA

umbauen
remodelar
ombouwen
transformer
rimodellare
przebudowa
modify

verstauen
stow away
estibar
ranger
opbergen
schowki
stivare

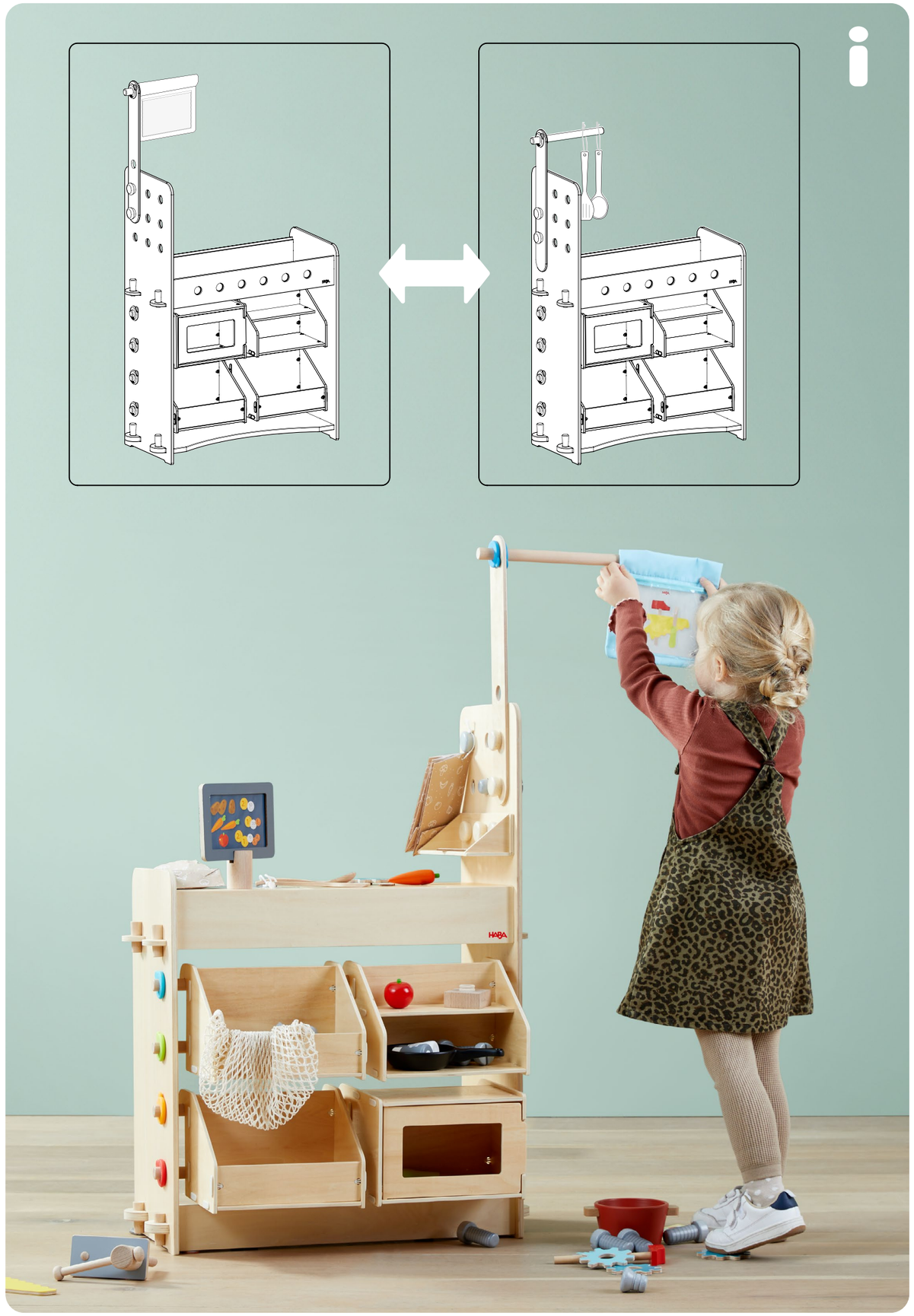

Art. Nr.: 2011830001

HABA Sales GmbH & Co. KG
August-Grosch-Straße 28 - 38
96476 Bad Rodach, Germany
www.haba-play.com
kundenservice@haba.de

22
PAP